LUMINARIA DE CORTESIA COLOR BLANCO 3W BLANCO FRÍO

WDE-401

18 Nov 2026

BF

Max 40°C
-10°C
30,000h
Exterior



Luminaria de sobreponer en muro con protección para exterior ip65. Iluminación de cortesía, pasillos, andadores, corredores y escaleras. Acabado en color blanco.

ESPECIFICACIONES

	DECORATIVO
W	2W
	90-260V~50/60Hz
	FP >0.45
	88 LÚMENES
360°	APERTURA: 75°
	6500K BLANCO FRÍO
	IRC >80
	SMD
	90x12x120mm
Grs	PESO: 65gr.
	POLICARBONATO BLANCO
	ATENUABLE: NO
	OPERACIÓN: -10°C A 40°C
	IP65 EXTERIOR

VIDA ÚTIL: 30,000

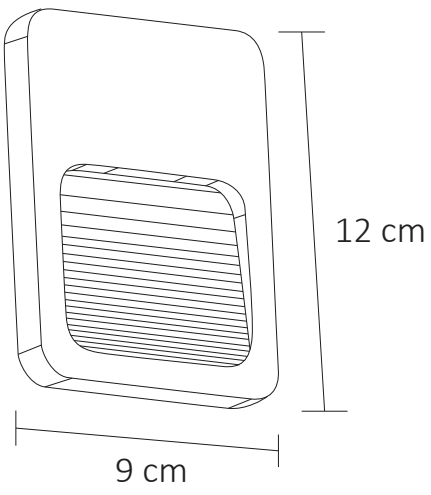

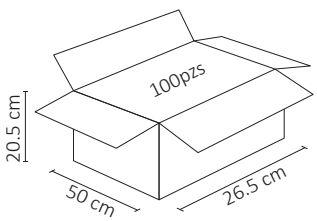



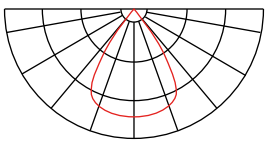



2 AÑOS GARANTÍA