LUMINARIA DE CORTESIA COLOR BLANCO 3W BLANCO CÁLIDO

WDE-402

18 Nov 2026

BC

Max 40°C
-10°C
30,000h
Exterior



CE RoHS

Luminaria de sobreponer en muro con protección para exterior ip65. Iluminación de cortesía, pasillos, andadores, corredores y escaleras. Acabado en color blanco.

ESPECIFICACIONES

DECORATIVO
2W
90-260V~50/60Hz
FP >0.45
64 LÚMENES
APERTURA: 75°
3000K BLANCO CÁLIDO
IRC >80
SMD
90x12x120mm
PESO: 65gr.
POLICARBONATO BLANCO
ATENUABLE: NO
OPERACIÓN: -10°C A 40°C
IP65 EXTERIOR

VIDA ÚTIL: 30,000

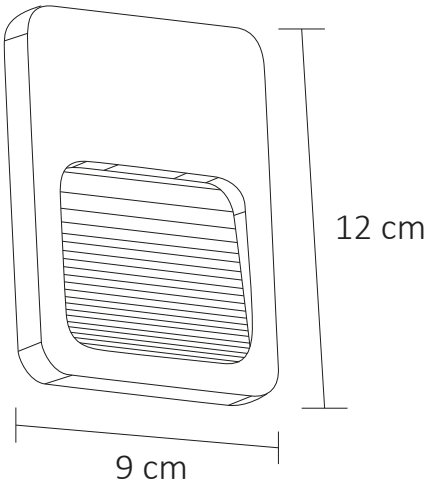

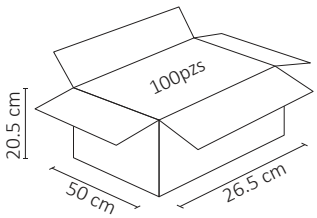

.ies

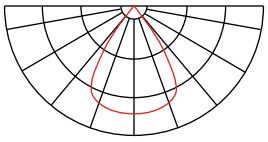



2 AÑOS GARANTÍA