LUMINARIA DE CORTESIA COLOR BLANCO 3W NEGRO CÁLIDO

WDE-404

18 Nov 2026

BC

Max 40°C
-10°C
30,000h
Exterior



CE RoHS

Luminaria de sobreponer en muro con protección para exterior ip65. Iluminación de cortesía, pasillos, andadores, corredores y escaleras. Acabado en color blanco.

ESPECIFICACIONES

DECORATIVO	
W	2W
90-260V~50/60Hz	
FP >0.45	
64 LÚMENES	
APERTURA: 75°	
3000K BLANCO CÁLIDO	
IRC >80	
SMD	
90x12x120mm	
Grs	PESO: 65gr.
POLICARBONATO NEGRO	
ATENUABLE: NO	
OPERACIÓN: -10°C A 40°C	
IP65 EXTERIOR	

VIDA ÚTIL: 30,000

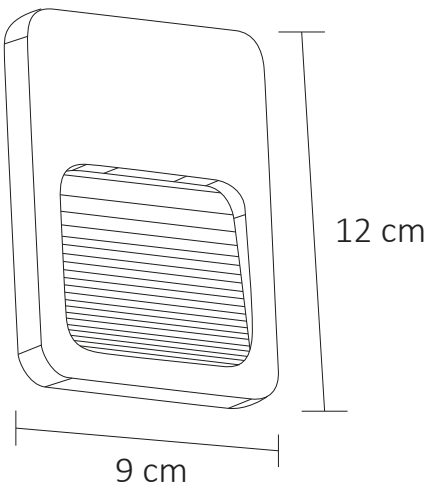

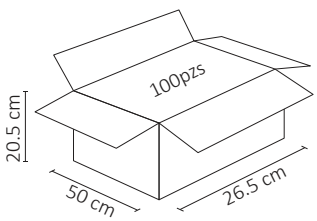



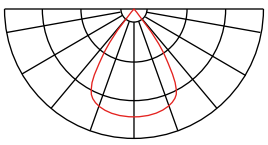



2 AÑOS GARANTÍA