REFLECTOR LED RGB 50W MULTICOLOR

WRE-006

18 Nov 2026

Max 40°C
-10°C

30,000h

Exterior

RGB



CE RoHS

Funciona perfectamente para áreas exteriores como jardines, estacionamientos, etc. Incluye control remoto para seleccionar 16 colores diferentes y 4 programaciones.

ESPECIFICACIONES

	REFLECTOR LED
W	50W
	90-277V~50/60Hz
	FP > 0.5
	3000 LÚMENES
360°	APERTURA: 120°
	RGB
	IRC >70
	SMD
	205x181x31mm
Grs	PESO: XXgr.
	ALUMINIO + VIDRIO
	ATENUABLE: NO
	OPERACIÓN: -10°C A 40°C
	IP65/IK3 EXTERIOR

VIDA ÚTIL: 30,000

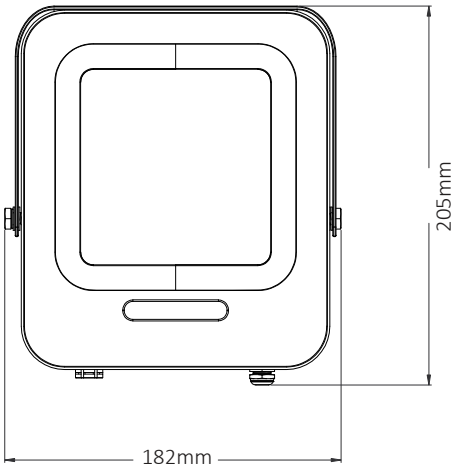

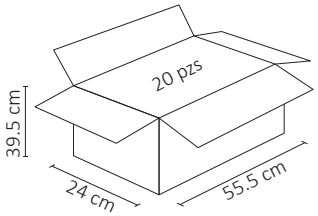

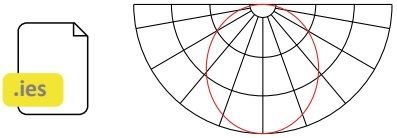



2 AÑOS GARANTÍA