REFLECTOR LED 10W BLANCO FRÍO

WRE-008

18 Nov 2026

BF

Max 40°C
-10°C
30,000h
Exterior



Reflector para exterior de fácil instalación y montaje, se coloca en exteriores como en interiores y proporciona una iluminación uniforme.

ESPECIFICACIONES

	REFLECTOR LED
W	10W
	100-277V~50/60Hz
	FP > 0.7
	1,000 LÚMENES
360°	APERTURA: 120°
	6500K BLANCO FRÍO
	IRC >70
	SMD 2835
	150x90x25mm
Grs	PESO: 67gr.
	ALUMINIO + VIDRIO
	ATENUABLE: NO
	OPERACIÓN: -10°C A 40°C
	IP65/IK3 EXTERIOR

VIDA ÚTIL: 30,000

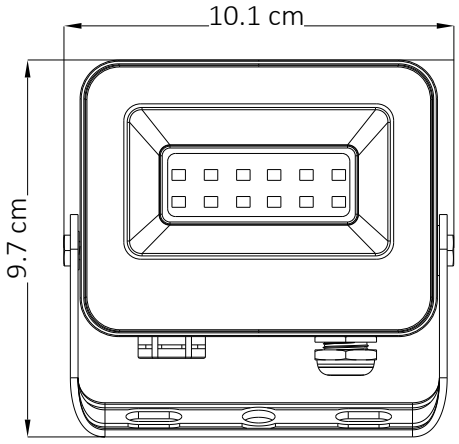

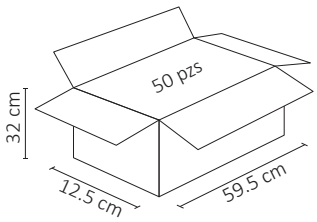

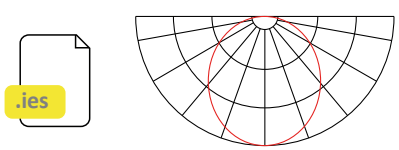



2 AÑOS GARANTÍA