WINLED
Más que Iluminación

CAMPANA INDUSTRIAL LED 200W BLANCO FRÍO

WRE-010

18 Nov 2026

BF

Max 40°C
-10°C
30,000h
Exterior

130 LM/W



CE RoHS

Luminaria ideal para suspender en aplicaciones industriales con tecnología LED. su eficiencia lumínica de 130LM/W garantiza el mejor rendimiento en el gasto de energía y flujo luminoso. Su IP65 protege contra polvo fino y agua en chorros intensos o humedad. Ideal para aplicaciones industriales: Bodega, almacén, etc.

ESPECIFICACIONES

	REFLECTOR LED
W	200W
	100-277V~ 50/60Hz
	FP > 0.9
	26,000 LÚMENES
360°	APERTURA: 90°
	6500K BLANCO FRÍO
	IRC >80
	SMD 2835
	D. 330x105mm
Grs	PESO: 1.3 kg.
	ALUMINIO + PC
	ATENUABLE: NO
	OPERACIÓN: -10°C A 40°C
	IP65/IK3 EXTERIOR

VIDA ÚTIL: 30,000

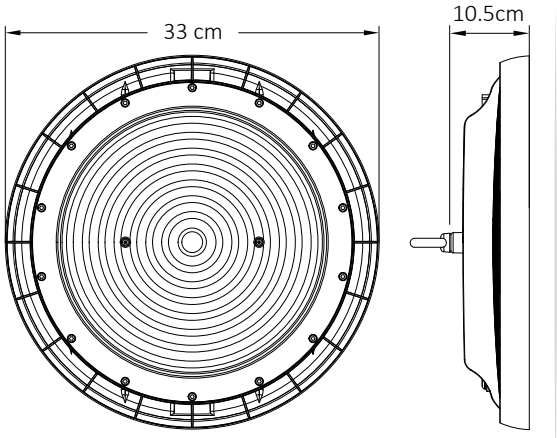

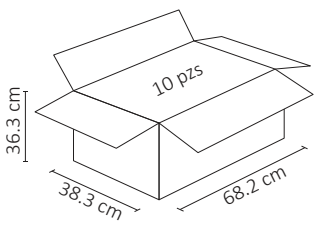

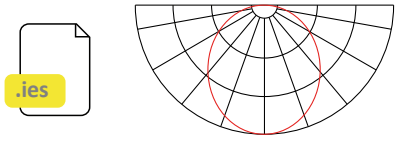



2 AÑOS GARANTÍA