FUENTE DE PODER 60W CD 12V A 5A

WEL-005

18 Nov 2026

NA

Max 40°C
-10°C

30,000h

Interior



ESPECIFICACIONES

	ELIMINADOR
W	60W
	90-260V~50/60Hz
	SALIDA: 12V⎓ @2.00A
	170x25x23mm
Grs	PESO: XXgr.
	ALUMINIO
	OPERACIÓN: -10°C A 40°C
	IP20 INTERIOR

VIDA ÚTIL: 30,000

CE RoHS

Es una balastra o transformador de voltaje, con salida de voltaje constante a 12VCD, debido a su diseño innovador tiene diversas aplicaciones para interiores como muebles, plafones, luz indirecta. Compatible con las tiras LED 12Vcd. Integra cambio de potencia 110V a 220V, al igual que atenuador manual.



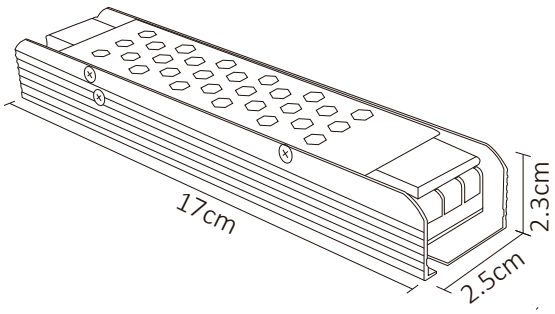

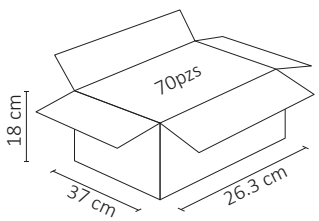

1 AÑOS GARANTÍA