TIRA LED COB DIGITAL CAMINATA 60W BLANCO CÁLIDO

WTI-025

18 Nov 2026

BC

24 VOLTS | Max 40°C -10°C | 30,000h | Interior





WAC-023 se vende por separado.

Requiere un dimmer 24V compatible de corriente directa para atenuar las tiras (se vende por separado.)

CE RoHS

Tira de LED COB que no deja puntos oscuros haciendo una iluminación lineal continua adecuada para diferentes espacios. Bajo consumo de energía, alta eficiencia luminosa, alto índice de reproducción cromática; haciendo que los espacios iluminados se aprecie su color más real. Con una iluminación muy equilibrada y suave, muy adecuada para interior.

Con el control (WAC-023) podrás hacer el efecto de caminata ajustando velocidades y ritmos. 28 programas preestablecidos.

Corte cada 8.6 cm

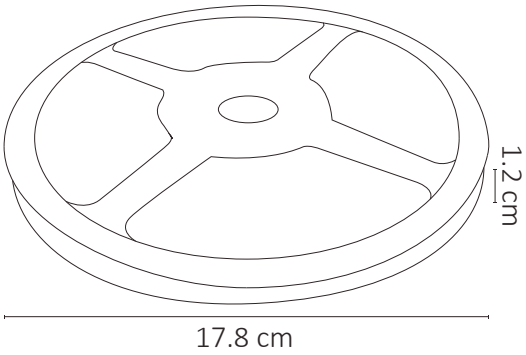

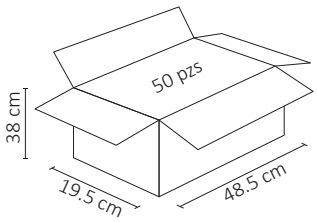

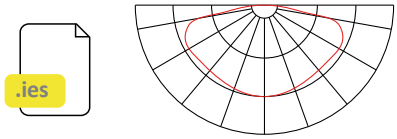

ESPECIFICACIONES

TIRA LED	
W	60W
⎓	24VCD
	4,000 LÚMENES
360°	APERTURA: 150°
	3000K BLANCO CÁLIDO
	360 PZS. LED COB
	5,000x10x2mm
Grs	PESO: 160gr.
	TIRA FLEXIBLE ADHESIVA
	ATENUABLE: SI
	OPERACIÓN: -10°C A 40°C
	IP20 INTERIOR

VIDA ÚTIL: 30,000



2 AÑOS GARANTÍA