CONECTOR BASE G13 PARA TUBO T8 MÁX. 100W

WINLED
Más que Iluminación

WAC-007

18 Nov 2026

NA

Max 40°C
-10°C

30,000h

Interior



10 PZS.
POR KIT

Conector ideal para tubo T8.

ESPECIFICACIONES

ACCESORIO	
W	100W
	90-260V~ 50/60Hz
	30x39x25mm
Grs	PESO: 5gr. C/U
	PLÁSTICO
	OPERACIÓN: -10°C A 40°C
	IP20 INTERIOR

VIDA ÚTIL: 30,000

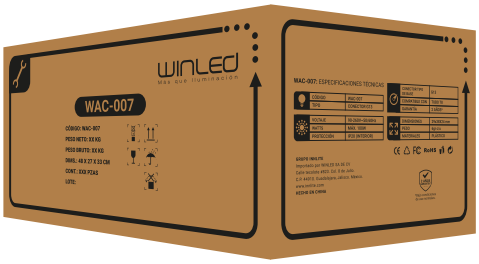

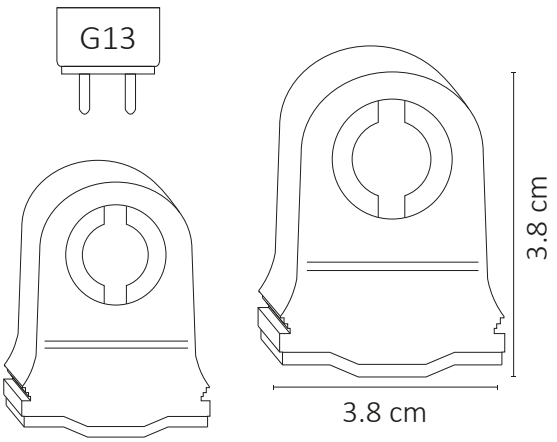

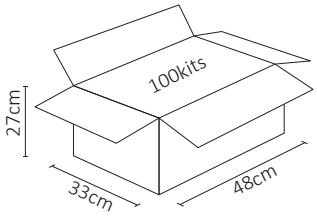

2 AÑOS GARANTÍA