WINLED
Más que Iluminación

ADAPTADOR DE BASE E26 A LÁMPARA E12 MÁX. 50W

WAD-001

18 Nov 2026

NA

Max 40°C
-10°C
30,000h
Interior



ESPECIFICACIONES

ACCESORIO	
MÁX. 50W	
90-300V~50/60Hz	
29x26mm	
PESO: 12gr.	
LÁMINA + PLÁSTICO	
OPERACIÓN: -10°C A 40°C	
IP20 INTERIOR	

VIDA ÚTIL: 30,000

CE RoHS

Se recomienda su uso para interiores.
Su diseño permite una fácil instalación.

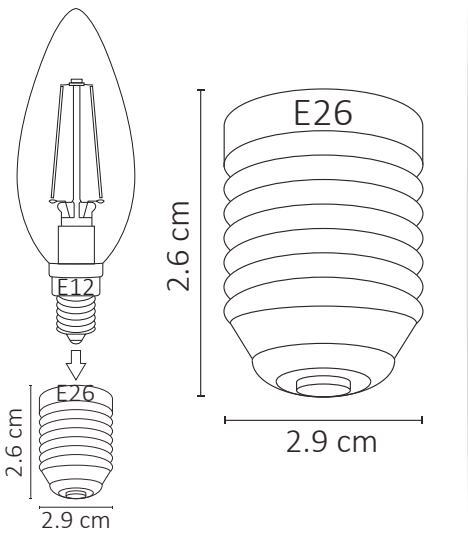

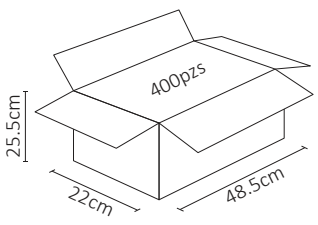

2 AÑOS GARANTÍA