TIRA 300 LEDS 2835 24W AZUL

WTI-008

18 Nov 2026

AZUL

12 VOLTS | Max 40°C -10°C | 30,000h | Exterior



Requiere un dimmer 12V compatible de corriente directa para atenuar las tiras.

Su aplicación permite recrear iluminación indirecta para diferentes espacios. Su diseño tiene la opción de cortar cada 5cm con 3 LEDS SMD 5050 por tramo.

Corte cada 5cm (3 LEDS)

ESPECIFICACIONES

	TIRA LED
W	24W
	⎓ 12VCD
	1300 LÚMENES
360°	APERTURA: 120°
	AZUL
	300 LEDS SMD 2835
	5,000x10x2mm
Grs	PESO: 155gr.
	TIRA FLEXIBLE ADHESIVA + CUBIERTA DE SILICÓN
	ATENUABLE: SI
	OPERACIÓN: -10°C A 40°C
	IP65 EXTERIOR

VIDA ÚTIL: 30,000

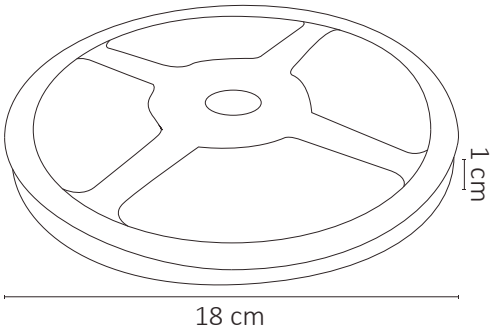

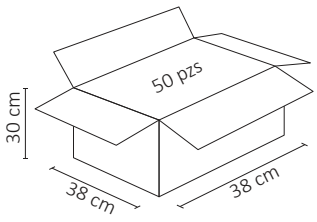

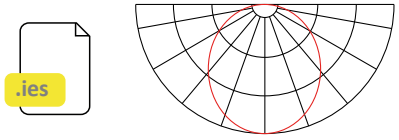

1 AÑO GARANTÍA