GUÍA DE INSTALACIÓN DE LUMINARIA PARA DE PARED DECORATIVA

PRODUCTOS: WDE-011/WDE-012

1- Apaga el interruptor de energía y coloca los tornillos en la tabla de soporte.

2-Realiza perforaciones en el muro acorde a la base de la luminaria y posteriormente instala esta utilizando anclajes y tornillos.***(Fig. 2)***

3- Conecta la luminaria a los cables de alimentación.

4-Coloca la carcasa sobre la base ya instalada en la pared. ***(Fig. 4)***

5- Después de revisar que todo este correcto, activa nuevamente el interruptor de energía para encender la luminaria.

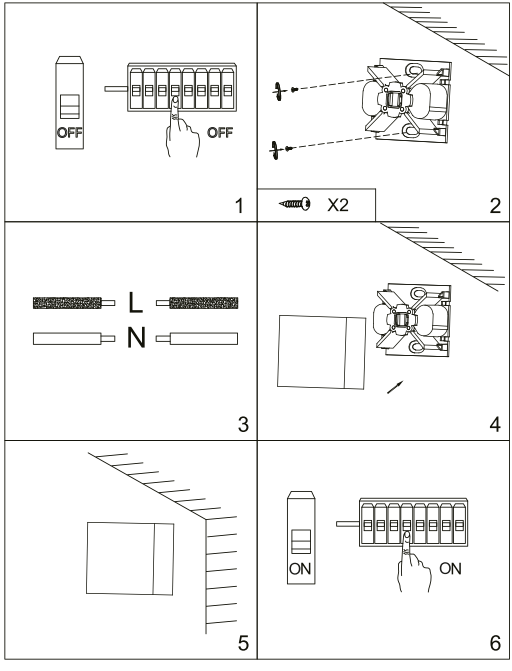

PRECAUCIONES

a) Evite manipular el producto mientras se encuentra conectado a la corriente.
b) Revise que el voltaje de energía sea constante, las variaciones pueden provocar daño permanente en el producto.
c) Evite la instalación en circuitos eléctricos que suministran energía a equipos de mayor capacidad como motores eléctricos, aires acondicionados, maquinaria pesada, etc.
d) Si requiere manipular el cableado se recomienda la asesoría de un experto.
e) Se recomienda proteger su sistema eléctrico de las descargas atmosféricas.

NOTA: *Si requiere más información consulte al distribuidor que le brindo este producto.*