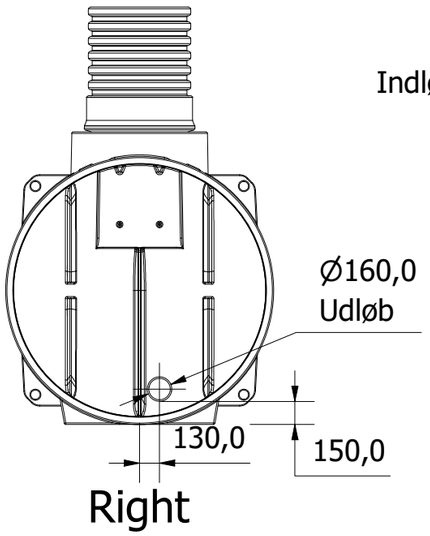

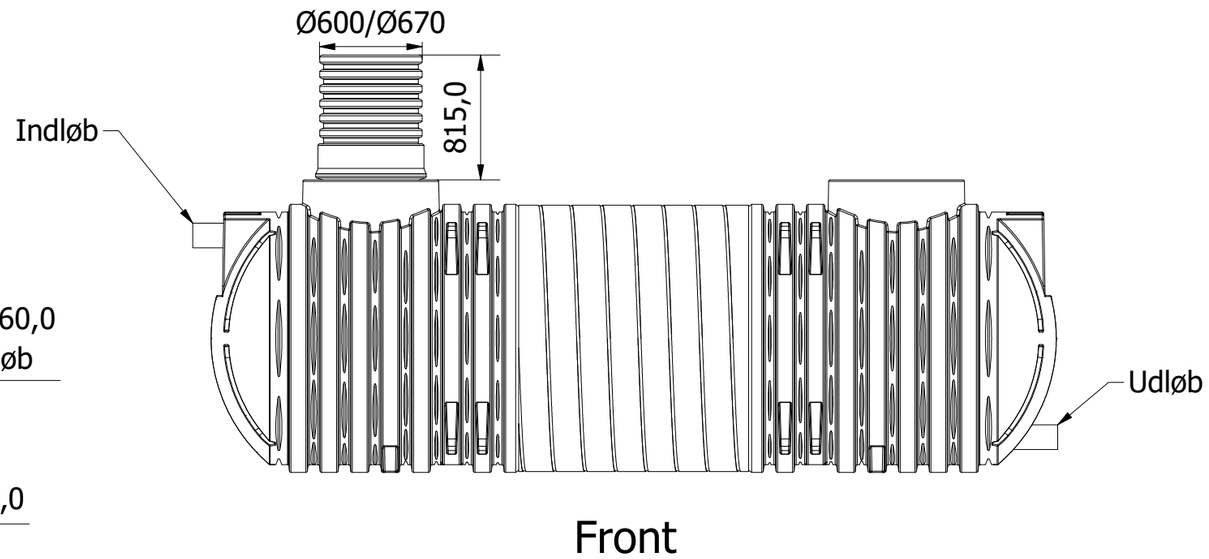

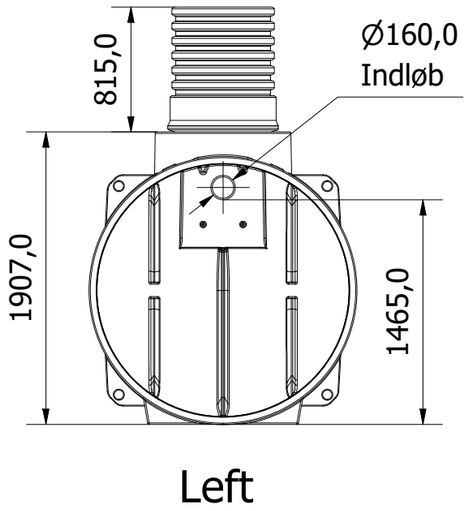

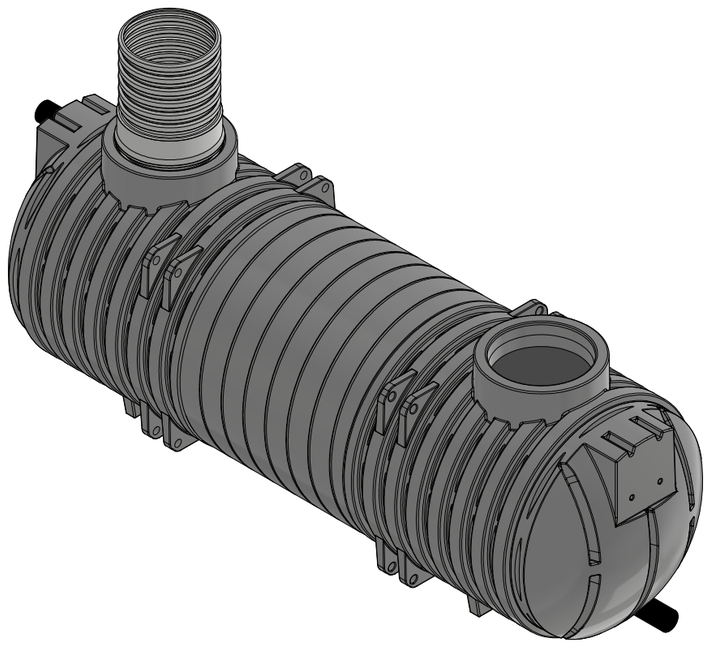

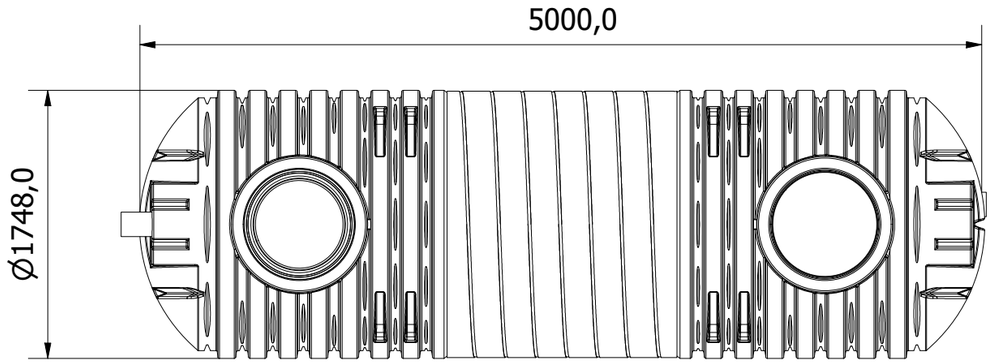

Denne tegning må ikke kopieres, forevises andre firmaer og personer eller anvendes på en måde, som strider mod WaterCare's interesser.

First angle projection

Tlf. Watercare (DK): +45 70 25 65 37	Varenummer / Projekt 223191100	Info Alle mål i mm ± 3% afvigelse	Ark 1 / 1
waterCare		Titel WaterCare Forsinkelsestank	Størrelsesforhold 1:40
		Volumen / kapacitet 9000 L	Dato 22-01-2025	Format A3