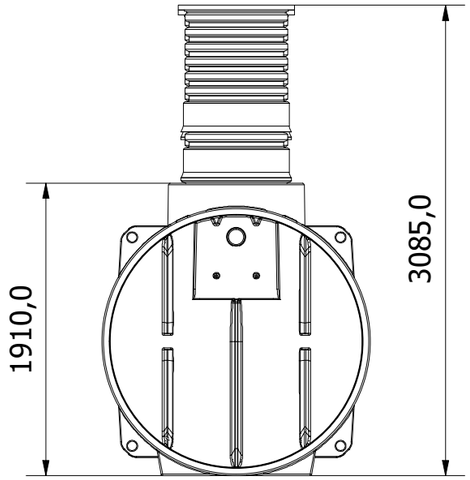

Right

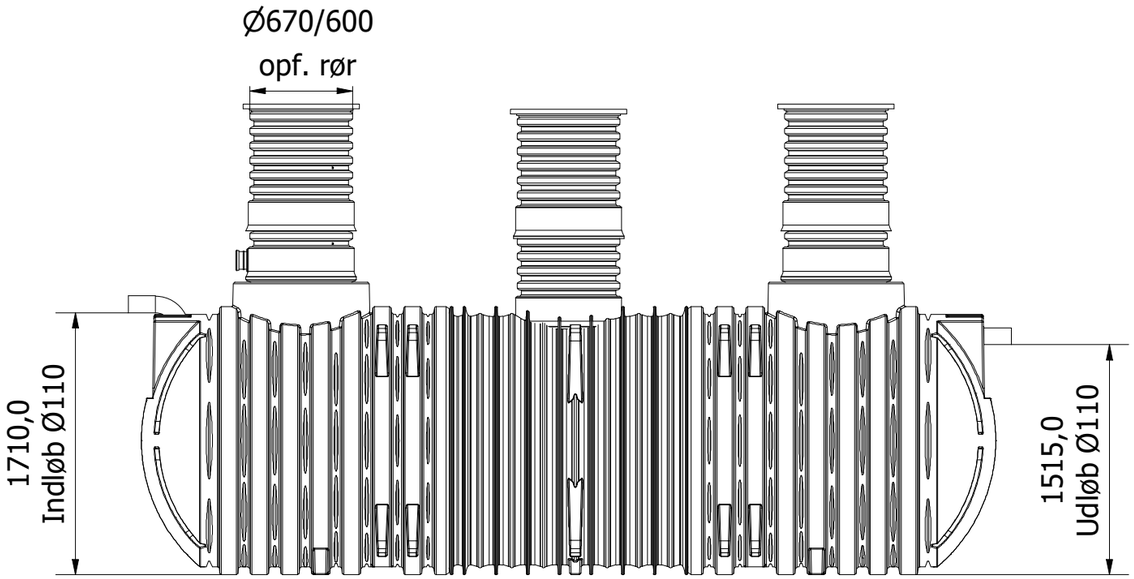

Front

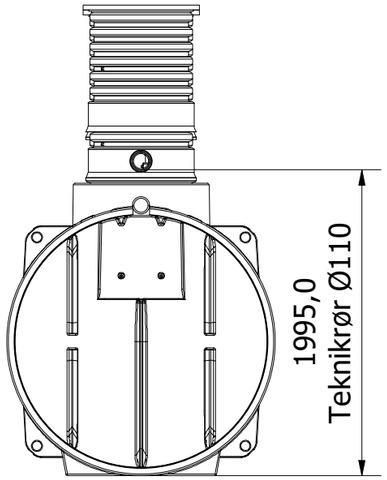

Left

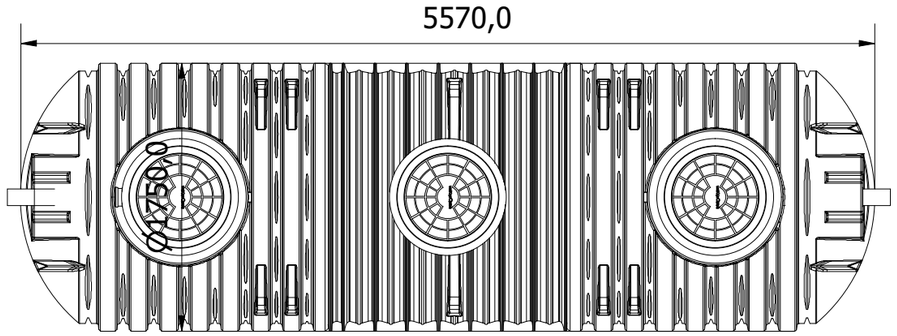

Top

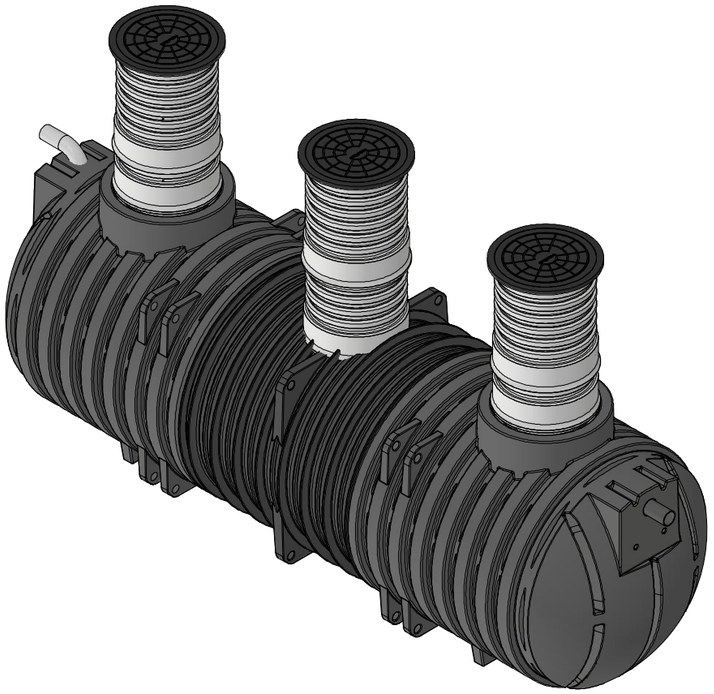

Komposit dæksel

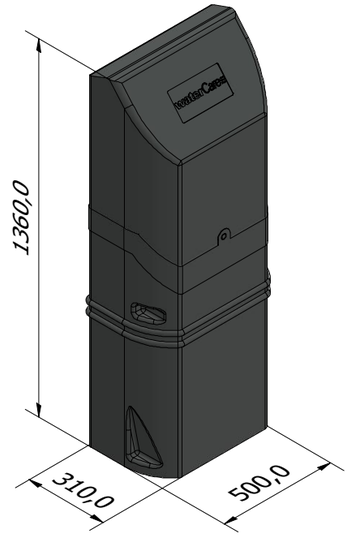

Teknikskab

Denne tegning må ikke kopieres, forevises andre firmaer og personer eller anvendes på en måde, som strider mod WaterCare's interesser.

First angle projection

Tlf. Watercare (DK): +45 70 25 65 37	Varenummer / Projekt 223190270	Info Alle mål i mm ± 3% afvigelse	Ark 1 / 1
waterCare		Titel Minirenseanlæg	Størrelsesforhold 1 : 40
		Volumen / kapacitet 15PE	Dato 05-01-2026 / Format A3