waterCare MADE IN
FOR ET BEDRE VANDMILJØ

Kære kloakmester

Husk venligst at følge denne vejledning, ellers bortfalder garantien

Tak :-)

Fedtudskillere

Installationsvejledning, drift- & vedligeholdelsesvejledning

(Juli 2026)

Installationsvejledning
WaterCare fedtudskillere

BEMÆRK: GARANTIEN BORTFALDER, HVIS IKKE DENNE VEJLEDNING FØLGES!

2 års garanti

Konstruktion
Watercare fedtudskillere er rotationsstøbte i middelsvært langliniært polyethylen (PE) med en uovertruffen slagstyrke. Der er samtidig ingen samlinger under vandspejlet, så tankene er 100% tætte.

Denne vejledning gælder for følgende produkter:

Varenummer	Produktbeskrivelse	Opføringsrør	Nominel størrelse	Nominel kapacitet	Fedt opsamlings-kapacitet	Integreret sandfangs-kapacitet	*Godkendt til tungtrafik
223380019	WaterCare Fedtudskiller Lipo 2 l/s med 0,24 m³ Integreret sandfang	Ø600 (min. 1 m højt)	NS2	0,725 m³	0,215 m³	0,24 m³	☑
223380020	WaterCare Fedtudskiller Lipo 2 l/s	Ø600 (min. 1 m højt)	NS2	1,098 m³	0,70 m³	-	☑
223380040	WaterCare Fedtudskiller Lipo 4 l/s	Ø600 (min. 1 m højt)	NS4	1,098 m³	0,70 m³	-	☑
223381040	WaterCare Fedtudskiller Lipo 4 l/s med 0,55 m³ Integreret sandfang	Ø600 (min. 1 m højt)	NS4	1,75 m³	1 m³	0,55 m³	☑
223380070	WaterCare Fedtudskiller Lipo 7 l/s	Ø600 (min. 1 m højt)	NS7	> 2 m³	1,6 m³	-	☑
223381070	WaterCare Fedtudskiller Lipo 7 l/s med 0,7 m³ Integreret sandfang	Ø600 (min. 1 m højt)	NS7	2,78 m³	1,9 m³	0,7 m³	☑
223381071	WaterCare Fedtudskiller Lipo 7 l/s med 0,7 m³ Integreret sandfang	Ø600 (min. 0,85 m højt)	NS7	2,6 m³	1,7 m³	0,7 m³	☑
223380100	WaterCare Fedtudskiller Lipo 10 l/s med 1 m³ Integreret sandfang	Ø600 (min. 1 m højt)	NS10	> 3,6 m³	1,8 m³	1 m³	☑
223380150	WaterCare Fedtudskiller Lipo 15 l/s	Ø600 (min. 1 m højt)	NS15	> 3,6 m³	1,7 m³	-	☑
223381200	WaterCare Fedtudskiller Lipo 20 l/s med 2 m³ Integreret sandfang	Ø600 (min. 0,8 m højt)	NS20	> 6,85 m³	3,1 m³	2 m³	☑
223380250	WaterCare Fedtudskiller Lipo 25 l/s	Ø600 (min. 0,8 m højt)	NS25	> 6,61 m³	3,15 m³	-	☑
223381250	WaterCare Fedtudskiller Lipo 25 l/s med 2,5 m³ Integreret sandfang	Ø600 (min. 0,8 m højt)	NS25	> 8,95 m³	4,1 m³	2,5 m³	☑
223380400	WaterCare Fedtudskiller Lipo 40 l/s med 4 m³ Integreret sandfang	Ø600 (min. 0,8 m højt)	NS40	> 14,5 m³	5,6 m³	4 m³	☑
223380500	WaterCare Fedtudskiller Lipo 50l/s med 5 m³ integreret slamfang	Ø600 (min. 0,8 m højt)	NS50	> 17,8 m³	6,95 m³	5 m³	☑
223380660	WaterCare Fedtudskiller Lipo 60l/s med 6 m³ integreret slamfang	Ø600 (min. 0,8 m højt)	NS60	> 21,5 m³	8,4 m³	6 m³	☑

Bemærk: *Godkendt til tung trafik er kun gældende ved korrekt installation og korrekt minimums nedgravningsdybde, som angivet i afsnittet "Tung trafikbelastning"

Bemærk: WaterCare giver ikke garanti på tanken ved installation af en allerede brugt tank, dvs. tankens garanti bortfalder ved geninstallation. WaterCare anbefaler, af denne grund, ikke at tanken videresælges eller at tanken købes brugt.

Placering af fedtudskilleren
Nedgravet:

Tanken er designet til nedgravning. Hvis tanken udsættes for trafiklast skal tankens nedgravning udføres i henhold til afsnittet "Tung trafikbelastning". Hvis dette ikke gøres skal tanken beskyttes mod trafiklast, hvorved I en afstand af 2 meter fra tankens ydersider placeres større sten, hegn eller andet, der forhindrer trafik over tanken.

Installationsvejledning
WaterCare Fedtudskillere

BEMÆRK: GARANTIEN BORTFALDER, HVIS IKKE DENNE VEJLEDNING FØLGES!

Tanken må ikke belastes af jordtryk/grundvandstryk som overstiger det som kan forventes ved den maks. tilladte gravedybde. I tilfælde af at placering under kælder, trappeskakter, bygninger, mm. ikke kan undgås, skal tanken aflastes således at den ikke modtager jordtryk og grundvandstryk, som er større end ved den maks. tilladte gravedybde. Entreprenør/Kloakmesteren har ansvaret for at placering og nedgravning under disse forhold sker forsvarligt og uden at der sker skade på tanken.

Tanken må ikke placeres i en skråning. Yderkanter på udgravning placeres min. 3,5 m fra skræntfod. Hvis denne placering er uundgåelig, skal den ansvarlige entreprenør sikre tanken mod jordtryk fra nærliggende skrænter, f.eks. med betonvæg , spuns eller lign. Placering af tanken i nærheden af bygninger skal ske efter reglerne i DS/EN 1997-1:2007. Tanken placeres i frostfri dybde.

Beskyttet område omkring tank:

Fedtudskiller:	2, 4, 7, 10, 15, 25, 40 l/s
Afstand fra fedtudskiller:	2,0 meter

Indledende krav til installation

- Det er vigtigt at undersøge, om tanken er blevet beskadiget under transport.
- Transportskader skal meddeles WaterCare inden tanken nedgraves. Ellers bortfalder garantien.
- Råjordsplanum skal være bæredygtig til de forventede laster der må forekomme iht. opgivet **Skema 1** på side 8. Opbankning 98 % SP dog minimum 37 grader ved trafikpåvirkning. Det er både entreprenørens og rådgiverens ansvar, at sikre at råjordsplanum kan modstå de belastninger som forventes at forekomme både i driftsscenarie og ifm. kørsel fra tungt byggetrafik, hvis ikke anlægget afskærmes i byggeprocessen.
- Påfyldningsmaterialet som fyldes i udgravningen skal være i overenstemmelse med **Tabel 1** (se s. 8).
- Påfyldningsmaterialet skal være friktionsrigtig og må IKKE indeholde ler eller silt.
- Udgravningens sider skal have en hældning svarende til gældende SBI-anvisninger. Ex SBI nr. 231.

Overjordisk installation:

Tanken må gerne installeres over jorden såfremt følgende betingelser er opfyldt:
- Placeres på stabilt og jævnt underlag (f.eks. Beton, asfalt eller belægningssten)
- Må ikke punkt understøttes
- Tanken skal frostsikres
- Tanken må ikke placeres i rum med fødevarer
- Der kan forekomme lugtgener, kontakt evt. WaterCare for vejledning herom.

Udluftning

Fedtudskilleren skal udluftes. Dvs. at tilløbssiden og tanken skal udluftes (udluftes 2 steder). Udluftning af selve tanken kan gøres via påboring på siden af opføringsrøret, hvorefter udluftningsrøret føres op til terræn.

Opdriftsikring ved højt grundvand

Det anbefales at opdriftsikre tanken hvor grundvandet står højt, da man ellers kan risikerer at grundvandet trykker tanken op af jorden. Dette kan f.eks. udføres enten med et armeret betondække (som vist i afsnittet nedenfor omkring sikring mod svær trafiklast) eller ved at sætte betonklodser på hver side af tanken, hvor der trækkes stropper i uforgåeligt materiale fra og henover tanken. Dette skal dimensioneres og udføres af en kvalificeret person.

BEMÆRK: GARANTIEN BORTFALDER, HVIS IKKE DENNE VEJLEDNING FØLGES!

5. Opdriftsikring ved højt grundvand

Det anbefales at opdriftsikre tanken hvor grundvandet står højt, da man ellers kan risikerer at grundvandet trykker tanken op af jorden. For nem opdriftssikring, benyt Watercares forankringssæt/opdriftssikringssæt (223196700). For hjælp til dimensionering, kontakt WaterCare. Alternativt kan det f.eks. udføres med et armeret betondække (som vist i afsnittet nedenfor omkring sikring mod svær trafiklast) eller ved at sætte betonklodser på hver side af tanken, hvor der trækkes stropper i uforgåeligt materiale fra og henover tanken. Dette skal dimensioneres og udføres af en kvalificeret person.

Antal sæt	600 L	1200 L	2000 L	2500 L	2500 L	3000 L	4000 L	5000 L
0,75 m jordækning	1	2	3	3	3	3	5	4
1,0 m jordækning	1	-	2	3*	2	2	4	3
1,25 m jordækning	1	-	2	-	2	2	2	2
1,5 m jordækning	-	-	2	-	2	-	2	-

*2500 L er som bundfældningstank opdriftssikret i sig selv ved 0,9m jorddækning, og behøver derfor ingen forankringssæt, hvis installeret som dette.

BEMÆRK: GARANTIEN BORTFALDER, HVIS IKKE DENNE VEJLEDNING FØLGES!

Tung trafikbelastning

Dette afsnit omhandler krav til nedgravning ved tung trafikbelastning (20-tons akseltyk), op til trafikklasse T5, samt vejledning til nedgravning, materialer samt målsætning og opbygning af dække.
For at tanken kan klare tung trafikbelastning skal den enten nedgraves korrekt iht. den minimum nedgravningsdybde der er påkrævet før tung trafiklast kan finde sted, se sektion "Nedgravning til tung trafik belastning uden betonplade" eller der skal opbygges en betonplade til sikring med trafiklasten hvis minimal nedgravningsdybde ikke kan opnåes, se sektion nedenfor.

Det er til enhver tid den rådgivende ingeniør, entreprenør eller projektansvarliges ansvar at dimensionere efter udgravningspladsens forudsætninger, samt overholde gældende krav til vejopbygning ift. trafikklasseficering. Generel ajourføring med vejbygningsfagets udvikling og gældende regler skal følges.

Tung trafik sikring med betonplade

Hvis den angivet minimal nedgravningsdybde ikke kan opnåes skal tanken sikres med betonplade jf. nedenstående vejledning. Ansvaret for korrekt afslutning påhviler entreprenøren.

Opbygning af betonplade til sikring mod opdrift og trafiklast

- Pladen skal være min. 20 cm tyk og den skal opbygges med armeringsjern (net).
- Pladen skal placeres ca. 45 cm højere end tankens skuldre.
- Pladen skal placeres/støbes på komprimeret lag af friktionsrigtigt materiale, f.eks. grus. Pladen skal rage 2 m ud over tankens sider i alle retninger. Betonpladen må ikke hvile på tanken men skal hvile på kant af udgravningshullet.
- Der indstøbes en betonkegle i den armerede betonplade således, at betonkeglen omkredser plastopføringsrøret.
- Betonkeglen må ikke hvile på selve opføringsrøret, men skal hvile på den armerede betonplade. Der må ikke være direkte kontakt mellem opføringsrør og betonplade.
- I terræn afsluttes med flydende karm og dæksel, som passer til den forventede trafiklast.

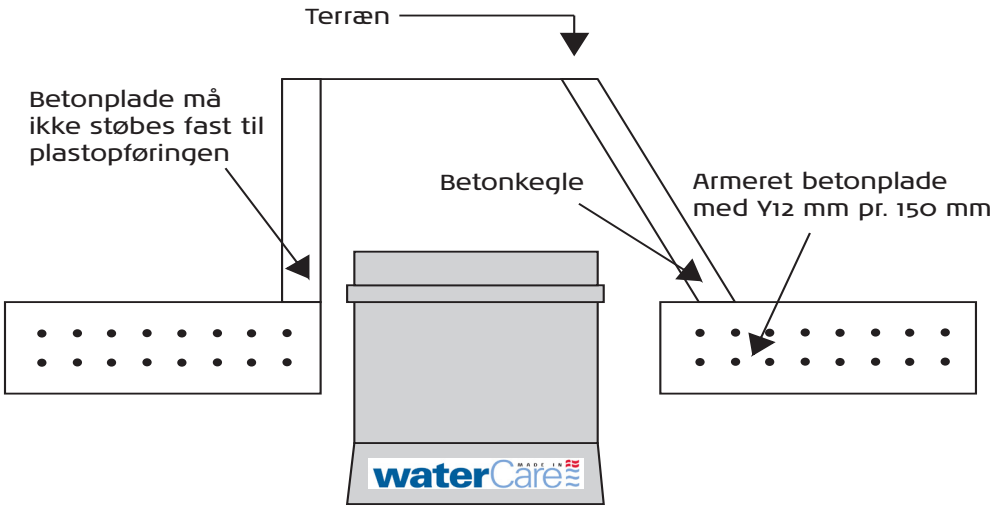

Illustration: Eksempel på korrekt opbygning af betonplade til sikring mod trafiklast.

Installationsvejledning
WaterCare Fedtudskillere

BEMÆRK: GARANTIEN BORTFALDER, HVIS IKKE DENNE VEJLEDNING FØLGES!

For at tanken er godkendt til tungtrafikbelastning, max 20-tons akseltryk, uden betonplade skal følgende overholdes:

- Der skal bruges friktionsrigitg sand rundt om tanken uden ler, silt eller sten over 10 mm, som opbankes nøje til den angivne SP % angivet i tabel 1 – "Fyld materiale og krav til komprimering".
- **Tanke mindre end (<) 6m³ må maksimalt graves ned til 1,5m fra terræn til bund indløb.**
- **Tanke fra og med størrelsen (≥) 6m³ må maksimalt graves ned til 1,8m fra terræn til bund indløb (Opdateret 2026).**
  NB: gældende for standard tanke (med WaterCare's egent rotationsstøbte korrugeret rør) produceret efter Maj 2026"
- For at tanken er godkendt til tungtrafik skal denne have en minimum nedgravningsdybe fra terræn til bund indløb jf. tabel 2 "Minimum nedgravningsdybde og sandpude med/uden brøndkegle"
- Sektion "Krav til installation" skal overholdes
- Sektion "Installation – trin for trin" skal overholdes
- At udgravningsarealet som minimum udgør tankens areal + minimum 30cm i alle tankens dimensioner.
- Ved jord indeholdende ler skal udgravningsarealet være minimum 75cm større end tanken i alle tankens dimensioner.
- At installation af dæksel udføres jf. Rørcenter-anvisning 007: Dæksler og riste.
- Hvis brug af flydende karm uden brøndkegle:
  - At der fra top tank til top opføringsrør er en sandpude med en minimumshøjde, som angivet i tabel 2 - "Minimum nedgravningsdybde og sandpude med/uden brøndkegle" iht. tanktype uanset nedgravnings-dybde.
- Hvis brug af brøndkegle til fast- eller flydende karm:
  - At der mellem bunden brøndkeglen og top tank er en sandpude med en minimumshøjde, som angivet i tabel 2 - "Minimum nedgravningsdybde og sandpude med/uden brøndkegle" iht. tanktype uanset nedgravningsdybde.

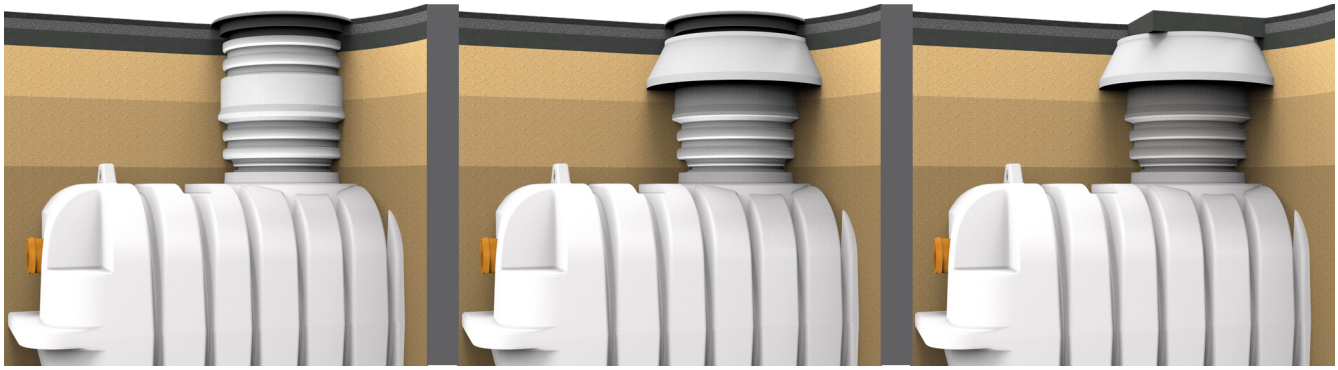

Ø600 flydende karm | Ø600 flydende karm med brøndkegle | Ø600 fast karm med brøndkegle

Trafikforhold

Ved vejopbyggelse til trafik og anden belastning er det til enhver tid projektets rådgivende ingeniørs ansvar at forholde sig til foranstaltninger til installationen og opbygningskrav, som følge af ovenjordisk statiske og dynamiske belastninger.

Vejopbygningen i henhold til trafikklasser, type befæstelser og hyppighed af køretøjer er alle faktorer, som ændrer forholdene for disse opbygninger og skal til enhver tid ske efter vejdirektoratets gældende regler og i rådfør med professionelle fagfolk.

Installationsvejledning
WaterCare Fedtudskillere

BEMÆRK: GARANTIEN BORTFALDER, HVIS IKKE DENNE VEJLEDNING FØLGES!

Minimum nedgravningsdybde og sandpude

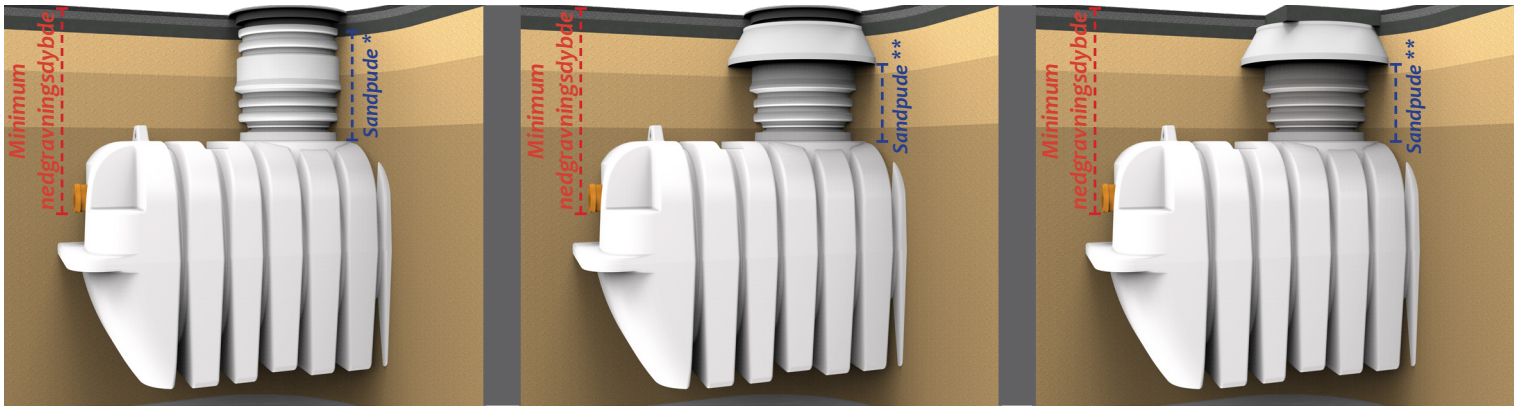

Ø600 flydende karm | Ø600 flydende karm med brøndkegle | Ø600 fast karm med brøndkegle

Produktoversigt

Tabel 2 - Minimum nedgravningsdybde og sandpude med/uden brøndkegle jf. tank type
*(Gældende for flydende karm uden brøndkegle: Minimum sandpude *, Gældende for flydende/fast karm med brøndkegle: Minimum sandpude **)*

Fedtudskiller med/uden integreret sandfang

Tank type	A (NS2)	B (NS4)	D (NS4)	F (NS7)	G (NS10-15)	I (NS20-60)
Minimum nedgravningsdybde	753mm	1055mm	950mm	1305mm	1120mm	1365mm
Minimum Sandpude *	665mm	665mm	665mm	905mm	665mm	665mm
Minimum Sandpude **	415mm	415mm	415mm	655mm	415mm	415mm

WaterCare ApS
Stejlebjergvej 14
DK-5610 Assens

Tel. +45 70 25 65 37
kontakt@watercare.dk
www.watercare.dk

Installationsvejledning
WaterCare Fedtudskillere

BEMÆRK: GARANTIEN BORTFALDER, HVIS IKKE DENNE VEJLEDNING FØLGES!

Nedgravning

Dybder og belastninger for brug af maskineri

Forudsætninger for brug af maskineri under installation:

- Der må ikke henstilles eller køres materialer og maskiner over tankinstallation før korrekt terræn afslutning er opnået og kun såfremt vejopbygningen er dimensioneret herefter.

Maskine	Højdespecifikation	Krav
Jordloppe	Må bruges til komprimering af alle lag.	30 cm afstand til tanken under komprimering
Pladevibrator	Må bruges til komprimering af alle lag.	30 cm afstand til tanken under komprimering Dog maks 12kN fra 0 til 500 mm over tank top
Tromle	- Til råjordsplanum og fundamentlag - Ikke tilladt over tank	
Gravemaskiner, læssere og dumper	Ikke tilladt over tank før korrrekt T1-T5 / vejopbygning	Opbygning omkring tank og råjordsplanums beskaffenhed skal dimensioneres efter forventede belastninger under bebyggelse
Lastbil	Ikke tilladt over tank før korrrekt T1-T5 / vejopbygning	

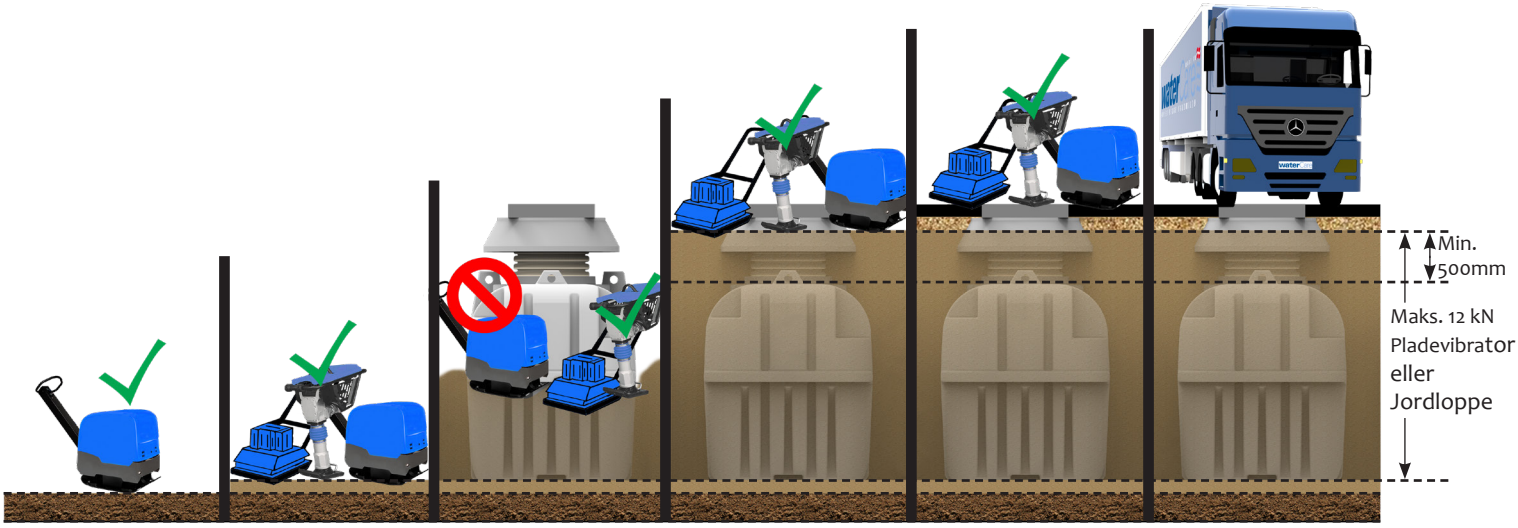

Min. 30cm materiale /afstand til moduler m. komprimeringsmaskineri

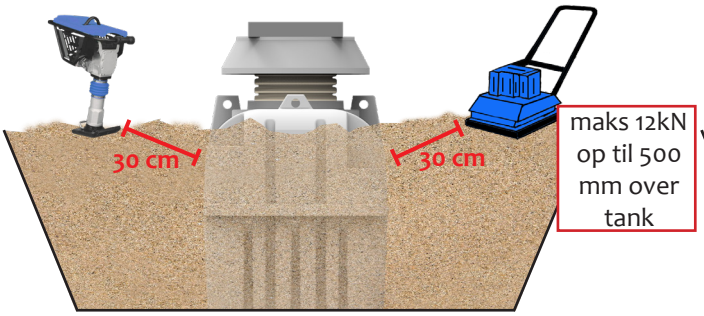

Komprimering med skovl fra gravemaskine medfører risiko for deformation af tank.

WaterCare ApS
Stejlebjergvej 14
DK-5610 Assens

Tel. +45 70 25 65 37
kontakt@watercare.dk
www.watercare.dk

Installationsvejledning
WaterCare Fedtudskillere

BEMÆRK: GARANTIEN BORTFALDER, HVIS IKKE DENNE VEJLEDNING FØLGES!

Tabel 1 - Fyldmateriale og krav til komprimering

Lag	Beskrivelse
4. Bærelag	Udføres iht. gældende regler på området inden for korrekt vejopbygning. ***Komprimering***: Bestemmes af projektets rådgivere. Typisk anvisning er 98% SP / 37 grader
3. Bundsikringslag	Udføres iht. gældende regler på området inden for korrekt vejopbygning. ***Komprimering***: Bestemmes af projektets rådgivere. Typisk anvisning er 98% SP / 37 grader
2. Påfyldningslag	Udføres i friktionsrigtig materiale uden ler eller silt. ***Komprimering:*** Løbende under opbygning af påfyldningslaget. Min SP 98% med min. 37 grader
1. Fundamentlag	Udføres enten i friktionsrigtig vasket sand fri for finstof (uden ler og silt) eller skærver. - Minimum 100 mm. under tanken. ***Komprimering:*** Kræves**.** Styrke jf. skema 1
Råjordsplanum	- Skal have korrekt bæreevne jf. skema 1. Ellers skal der benyttes et fundamantlag.

Fyldmateriale må <u>IKKE</u> indeholde ler, silt eller sten større end 10mm

Der skal altid fastlægges belægningstype og funktionskrav, som befæstelsen skal indfri. Den type vejoverflade, der ønskes, er afgørende for dimensioneringen. Grundlæggende findes fem principielt forskellige belægninger:

- Asfaltbelægninger (bitumenbundne belægninger)
- Betonbelægninger (cementbundne belægninger)
- Sten og flisebelægninger
- Grusbelægninger
- Jordveje

De tre førstnævnte har et bundet materiale øverst, de to sidste har en ubunden overflade.

5. Bundet overflade

4. Bærelag inkl. afretning (Min. 98% Proctor)

3. Bundsikringslag

2. Påfyldningslag
1. Fundamentlag

Sand *Uden ler og silt

Figur for lagindikator og navngivning

Afstand fra top tank til terræn	Trafik	Sandbund	Lerbund
0,7 m	Ja	37 grader	50 kN / m2
0,7 m	Nej	32 grader	25 kN / m2
1,0 m	Ja	37 grader	50 kN / m2
1,0 m	Nej	33 grader	30 kN / m2

Skema 1

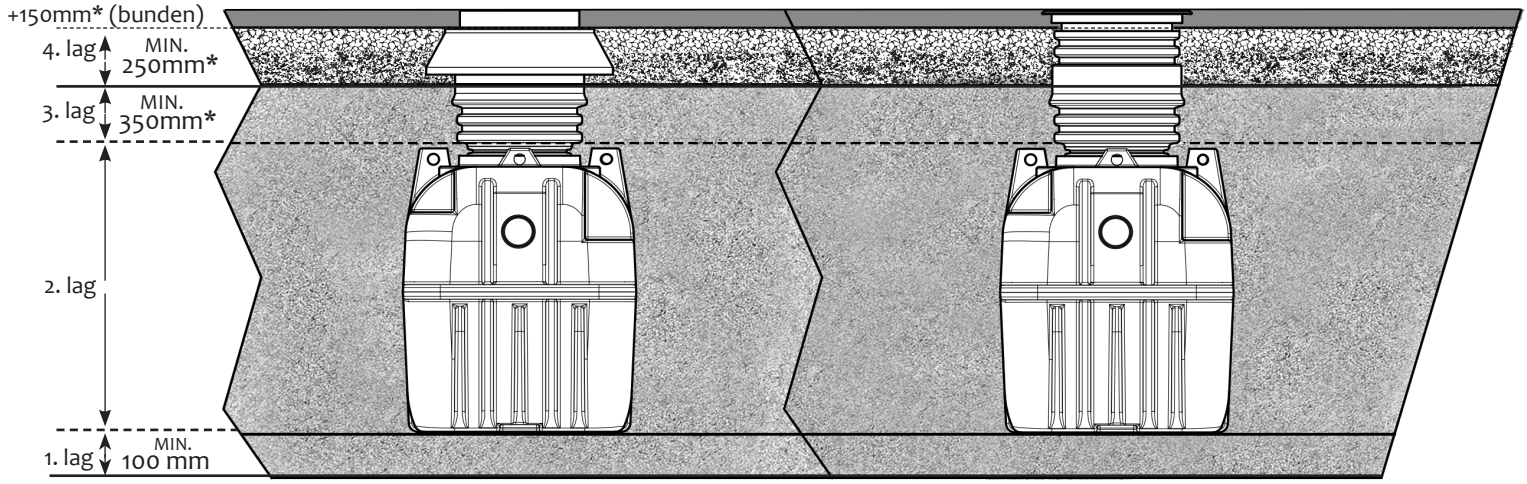

* Iht. gældende regler på området omkring korrekt vejopbygning

WaterCare ApS
Stejlebjergvej 14
DK-5610 Assens

Tel. +45 70 25 65 37
kontakt@watercare.dk
www.watercare.dk

Installationsvejledning
WaterCare Fedtudskillere

BEMÆRK: GARANTIEN BORTFALDER, HVIS IKKE DENNE VEJLEDNING FØLGES!

Krav til installation

- Det er vigtigt at undersøge, om tanken har fået skader under transporten.
- Transportskader skal meddeles waterCare, inden tanken nedgraves ellers bortfalder garantien.
- Installationen skal udføres i henhold til kravene i DS/EN 1825, DS 430/475 samt DS 432.
- Udgravningen skal være minimum 30 cm større end tanken i alle tankens dimensioner.
- Ved jord indeholdende ler skal udgravningen være minimum 75 cm større end tanken i alle tankens dimensioner.
- Tilbagefyldningsmaterialet som fyldes i udgravningen skal være friktionsrigtigt materiale. Det friktionsrigtige materiale skal være vasket sand og må ikke indeholde sten større end 10mm, ler eller silt.
- **Grundvand tilladt til terræn.**
- Der må ikke ledes regn og drænvand til fedtudskilleren
  - **Tanke mindre end (<) 6m³ må maksimalt graves ned til 1,5m fra terræn til bund indløb.**
  - **Tanke fra og med størrelsen (≥) 6m³ må maksimalt graves ned til 1,8m fra terræn til bund indløb (Opdateret 2026).**
    NB: gældende for standard tanke (med WaterCare's egent rotationsstøbte korrugeret rør) produceret efter Maj 2026"
-

Bemærk: Det er vigtigt at sikre korrekt fald på tanken ved at måle på både indløb og udløb fra en retholt skinne i vatter over tanken, men hvor skinnen ikke er placeret direkte på selve tanken. Det er vigtigt at skinnen ikke placeres direkte på tankens mandehuller idet tanken kan forekomme ujævn. Højdetab gennem tanken skal svare til hvad der er specificeret for det respektive produkt og vil i mange tilfælde være minimum 50mm. Nærmere information om det konkrete højdetab for WaterCare's produkter kan findes på www.watercare.dk under "tegninger".

Installation- trin for trin

1. Placer fedtudskilleren på stenfrit 10 cm udjævningslag af friktionsmateriale, hæld ca. 20 cm vand i tanken for at stabilisere den.
2. Hele udgravningen (rundt om tanken) fyldes med friktionsrigtigt materiale (se udgravningens størrelse ovenfor). Omkring-fyldningen af friktionsmaterialet komprimeres jævnt omkring fedtudskilleren i 20 cm lag, samtidig fyldes tanken med vand for at holde den stabil.
3. Omkringfyldningen komprimeres til minimum 98 % SP.
4. Installer til- og afløbsrør.
5. Forsæt med at komprimere omkringfyldningen indtil terræn niveauet er nået.
6. Undgå brug af tunge vibrationer ved komprimering af sandlagene over selve fedtudskilleren eller dens tilløb og afløb.
7. Jorddækning omkring og ovenpå tanken må ikke indeholde ler eller silt, dog må de øverste 30 cm. være muld.

Bemærk: Ved endt installation skal det være muligt at inspicere udskilleren og evt. flydelukke igennem opføringsrøret fra terræn. Se mere om dette under "Inspektion & tømning" på s. 5.

Generelle forhold

- Fedtudskillere skal udluftes på tilløbssiden, afløbssiden samt i tanken. Det er ikke nok at udlufte tilløbssiden da der er dykket ind- og udløb.
- Det anbefales at placere fedtudskillere udenfor bygning pga. lugtgener.
- Fedtudskillere skal placeres så tæt som mulig på de afløbssteder, hvor fedtstofferne tilføres.
- Fedtudskillere bør installeres efter slamfang/sandfang.
- Det anbefales at installere en prøvetagningsbrønd efter fedtudskilleren, så det er muligt at udtage spildevandsprøver.
- Temperaturen i tanken må ikke overstige 35 grader.
- **UMIDDELBART EFTER TØMNING SKAL FEDTUDSKILLEREN FYLDES MED VAND.**

Varenr.: 223196611 -
WaterCare Ø600 opføringsrør forlænger rota

Sådan forlænges fedtudskillerens Ø600 opføringsrør

Fedtudskillerens Ø600 opføringsrør kan forlænges med WaterCare's Ø600 forlængerrør inkl. tætningsring.
Forlængerrøret giver 590 mm effektiv forlængelse:

Installationsvejledning
WaterCare Fedtudskillere

BEMÆRK: GARANTIEN BORTFALDER, HVIS IKKE DENNE VEJLEDNING FØLGES!

Nedenstående billedeguide viser trin-for-trin hvordan fedtudskillerens Ø600 opføringsrør forlænges med WaterCare's forlængerrør:

1. *Smør pakningen og påmontér tætningsringen på opføringsrøret som vist på billede nr. 1.*
   - **OBS VIGTIGT: Skriften på indvendig side af pakningen skal vende rigtigt ellers er der risiko for utætheder.**
2. *Tryk derefter forlængerrøret nedover opføringsrøret og tætningsringen.*
3. *Sikre altid at forlængerrøret er trykket korrekt nedover opføringsrøret og at tætningsringen forbliver i sin position, som vist på billede nr. 3.*

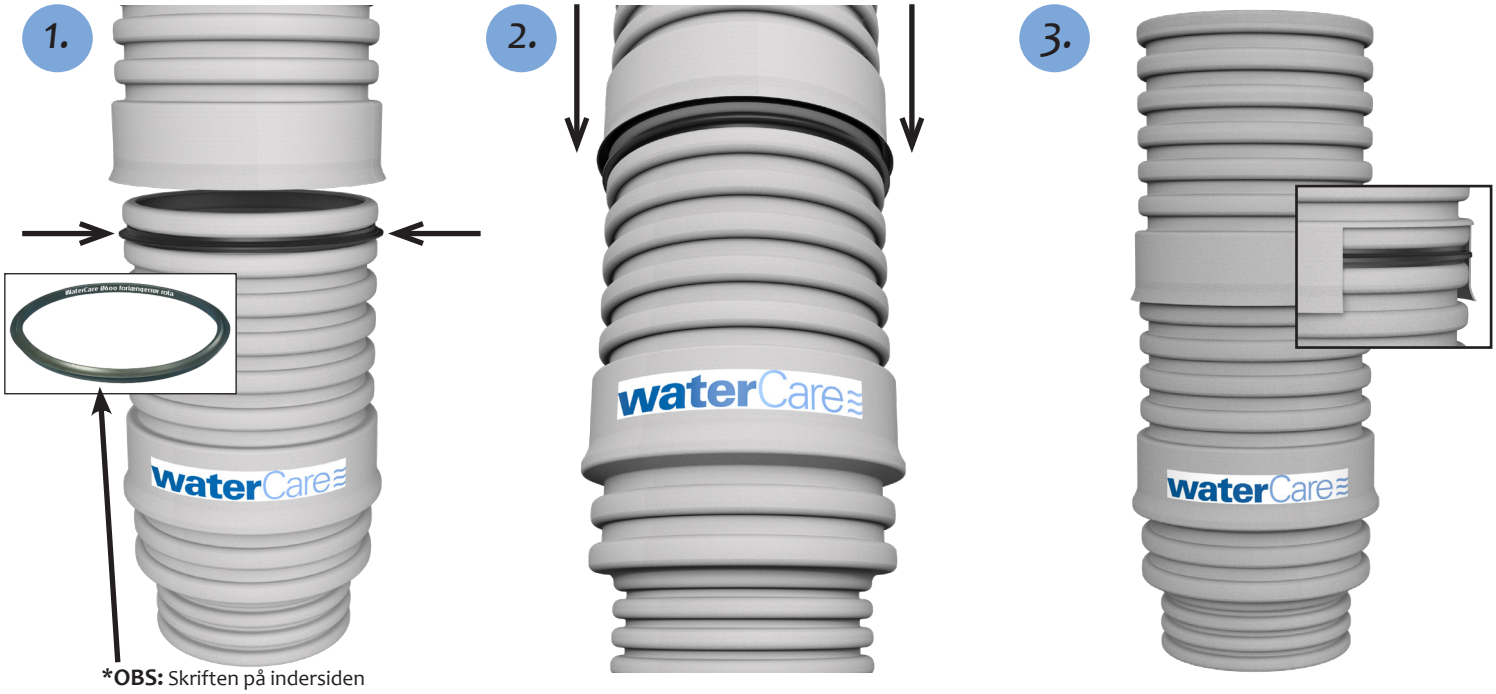

***OBS:** Skriften på indersiden af pakningen skal vende rigtigt

Denne vejledning gives til anlæggets ejer/slutbruger.

Inspektion & tømning

En fedtudskiller og evt. sandfang kan ikke fungere uden tilsyn og vedligehold, da fedt- og slamkapaciteten ikke må overskrides i tankene. Udskillerne skal derfor med jævne mellemrum tømmes for fedt og slam. Derefter skal udskillerne fyldes helt op med vand, inden de (fedtudskiller og sandfang) tages i brug igen.

Tømningsfrekvensen for fedtudskillere er vanskeligt at fastlægge, da det afhænger af mængden af fedt og slam i spildevandet. Samtidigt vil det udskilte fedt også afgive lugtgener og gasser fra forrådnelse med risiko for vækst af sygdomsfremkaldende bakterier. Derfor skal en fedtudskiller minimum tømmes én gang om måneden.

Fedtudskillere tømmes, rengøres og fyldes igen med vand mindst én gang om måneden, med mindre, det ved dimensionering af udskilleren er beregnet, at de skal tømmes oftere (flere gange om måneden).

- Rørcenter-anvisning 005: Fedtudskilleranlæg - Vejledning i projektering, dimensionering, udførelse og drift.

Bemærk: Der skal altid føres en driftsjournal over tilsyn og drift af udskilleren. Heri noteres observationer i forbindelse med drift samt tømning. Se mere om dette på s. 14 og 15.

Installationsvejledning
WaterCare Fedtudskillere

BEMÆRK: GARANTIEN BORTFALDER, HVIS IKKE DENNE VEJLEDNING FØLGES!

Denne vejledning gives til anlæggets ejer/slutbruger.

Inspektion

Følg nedenstående punkter for at tjekke om det er tid til tømning af fedtudskiller og sandfang:

1. Pejling af sand og slam i Sandfang:

- Niveauet af sand og slam undersøges ved brug af en pejlestav der føres ned igennem sandfangets opføringsrør. Det anbefales at tømme sandfanget for slam når 50% af opsamlingskapaciteten er fyldt op (*jf. Rørcenter-anvisning 005: Fedtudskilleranlæg - Vejledning i projektering, dimensionering, udførelse og drift*). Se vejledende mål for dit sandfang i nedenstående tabeloversigt.

TIP: Sandfangets totale dybde (fra sandfangets bund til bund af udløb) kan med fordel markeres på pejlestaven når det er tømt for slam. Dermed er det nemt at registrere og vurdere 50% lagtykkelse samt ledig kapacitet ved næste tilsyn og pejling.

Måles niveauet til 50% eller derover skal tanken tømmes (se mere om den korrekte tømningsprocedure under "Tømning" på s. 13).

Kapacitet/ volume	Varenummer (Sandfang)	Interval for anbefalet tøm-ning af sand-/slamfang (50%)
600 l	223378006 / 223378007	430-475 mm
1200 l	223378010 / 223378012	361-399 mm
2.000 l	223378020 / 223378021	549-607 mm
2.500 l	223378025 / 223378026	472-522 mm
3.000 l	223378030 / 223378031	520-574 mm
4.000 l	223378040 / 223378041	460-509 mm
5.000 l	223378050 / 223378051	520-574 mm
7.000 l	225006500	665-735 mm

Bemærk: Værdierne i ovenstående tabeloversigt er vejledende. Afvigelser kan forekomme.

TIP: Benyt "Driftsjournal for fedtudskillere" på s. 8 til notering af observationerne fra inspektionen. Dermed er det nemmere at huske hvornår tanken sidst blev tømt og ved hvilken opsamlingskapacitet.

Mangler du et pejlesæt?
WaterCare tilbyder et standard bore-/ pejle- og prøvetagningssæt med alt udstyr der skal bruges til pejling af sandfang og fedtudskillere (Varenr.:223188100). Kontakt WaterCare for mere information herom.

2. Pejling af fedtudskiller

- Niveauet af fedt i fedtudskilleren undersøges ved brug af en pejlestav med påsmurt 'søgepasta'. Søgepastaen har den egenskab, at farven ændres på den del af stangen, der er våd af vand. Den del der er våd af olie, bliver ikke farvet.

I nedenstående tabeloversigt ses de pågældende opsamlingskapaciteter for WaterCares sortiment af Fedtudskillere samt ved hvilket lagtykkelse af fedtlag (m^3/ mm) det anbefales at modtage alarmsignal fra og hvornår det anbefales at tømme tanken.
Husk at dokumentere pejlingerne i anlæggets driftsjournal (se mere på s. 14 og 15).

BEMÆRK: GARANTIEN BORTFALDER, HVIS IKKE DENNE VEJLEDNING FØLGES!

Inspektion - fortsat

Varenummer	Fedt opsamlingskapacitet / lagtykkelse	Integreret sandfangs-kapacitet	Anbefaling for modtagelse af alarmsignal [Kapacitet / lagtykkelse]	Anbefaling for tømning af tank* [Kapacitet / lagtykkelse]
223380019	0,215 m³ / 550 mm (100%)	0,24 m³	0,045 m³ / 150 mm (21%)	0,16 m³ / 450 mm (75%)
223380020	0,70 m³ / 400 mm (100%)	-	0,25 m³ / 150 mm (38%)	0,50 m³ / 300 mm (75%)
223380040	0,70 m³ / 400 mm (100%)	-	0,25 m³ / 150 mm (38%)	0,50 m³ / 300 mm (75%)
223381040	1 m³ / 550 mm (100%)	0,55 m³	0,25 m³ / 150 mm (25%)	0,75 m³ / 400 mm (75%)
223380070	1,6 m³ / 500 mm (100%)	-	0,50 m³ / 150 mm (30%)	1,25 m³ / 375 mm (75%)
223381070	1,9 m³ / 580 mm (100%)	0,7 m³	0,5 m³ / 150 mm (26%)	1,42 m³ / 425 mm (75%)
223380100	1,8 m³ / 550 mm (100%)	1 m³	0,47 m³ / 150 mm (26%)	1,35 m³ / 410 mm (75%)
223380150	1,7 m³ / 500 mm (100%)	-	0,50 m³ / 150 mm (30%)	1,3 m³ / 375 mm (75%)
223381200	3,1 m³ / 560 mm (100%)	2 m³	0,7 m³ / 150 mm (22,5%)	2,32 m³ / 435 mm (75%)
223380250	3,15 m³ / 500 mm (100%)	-	0,85 m³ / 150 mm (30%)	3,15 m³ / 500 mm (75%)
223381250	4,1 m³ / 560 mm (100%)	2,5 m³	0,94 m³ / 150 mm (29%)	3,07 m³ / 430 mm (75%)
223380400	5,6 m³ / 550 mm (100%)	4 m³	1,45 m³ / 150 mm (26%)	4,2 m³ / 415 mm (75%)
223380500	6,95 m³ / 550 mm (100%)	5 m³	1,8 m³ / 150 mm (26%)	5,2 m³ / 415 mm (75%)
223380660	8,4 m³ / 550 mm (100%)	6 m³	2,2 m³ / 150 mm (26%)	6,3 m³ / 415 mm (75%)

Bemærk: Værdierne i ovenstående tabeloversigt er vejledende. Afvigelser kan forekomme.
*Tømning mindst én gang om måneden.

TIP: Der findes sjældent en skarp grænse mellem fedt og vand, da der altid i en vis grad vil forekomme emulgeret fedt. Det kan føre til en besværlig og upræcis pejling af lagtykkelsen på fedtet. Det anbefales derfor i indkøringsperioden at pejle fedtudskilleren ca. 1 gang pr. uge, indtil man har opbygget et erfaringsgrundlag af anlæggets funktion. Herefter kan man pejle med længere intervaller. Dog skal fedtudskilleren tømmes mindst én gang pr. måned.

Er det tid til at tømme tanken, følg da proceduren under “Tømning” på s. 13.

3. Alarmfunktioner

- Hvis der er etableret alarm for lagtykkelse og/eller stigende væskeniveau/overløbsalarm, bør driften/funktionen af disse undersøges regelmæssigt . Se mere om funktionstjekket i installationsvejledninger for WaterCares Fedt- og Olie-alarm.

WaterCare Olie/Fedt alarm
- Måler for lagtykkelse

WaterCare Olie/Fedt alarm
- Måler for lagtykkelse og væskeniveau

Installationsvejledning
WaterCare Fedtudskillere

BEMÆRK: GARANTIEN BORTFALDER, HVIS IKKE DENNE VEJLEDNING FØLGES!

Denne vejledning gives til anlæggets ejer/slutbruger.

Tømning

Ved tømning er det vigtigt at følge den rette procedure for en optimal drift af hele anlægget. Følg derfor nedenstående tømningsprocedure nøje.

Bemærk: Det anbefales at tømningen foregår i en periode, hvor tilledningen er minimal.

Korrekt tømningsprocedure:

1. Samtlige dæksler afmonteres.
2. Beholderne suges tomme med slamsuger, hvor der startes med rensning af beholderen tættest på afløbet, der afsluttes med sandfanget.
3. Ingen af de opsugede stoffer må tilføres afløbet.
4. Bundfaldet fjernes.
5. Beholderne spules og suges endnu engang tomme.
6. Anlægget fyldes igen med vand.

VIGTIGT: UMIDDELBART EFTER TØMNING SKAL UDSKILLERNE FYLDES MED VAND.

Bortskaffelse af fedt og slam

Den kommune, udskilleren befinder sig i, har pligt til anvise anlæg for behandling af det opsugede slam og fedt – spørg derfor kommunen til råds.

Driftsjournal

Ved ibrugtagning af en afløbsinstallation med fedtudskiller skal der foreligge en vejledning i brug, drifts- og vedligeholdelse af installationen. Det er kloakmesteren eller den rådgivende ingeniørs ansvar at udarbejde denne driftsvejledning som skal foreligge hos brugeren inden færdigmelding. Se mere om indholdet i denne vejledning i Teknologisk Instituts Rørcenteranvisning 005 om fedtudskillere.

Nedenfor ses et eksempel på en driftsjournal hvor det er muligt at indtaste resultater fra pejlingen. Driftsjournalen bør opbevares i ca. 5 år.

Driftsjournal for fedtudskillere

Virksomhed:	
Adresse:	
Udskillerfabrikat:	
Slamfangfabrikat:	
Udskillerstørrelse:	l & l/s
Slamfangstørrelse:	
Opsamling:	l
Fedtlagstykkelse ved fyldt udskiller:	cm

Dato	Initialer	Fedtlag cm	Slamfang cm	Kontrol alarm	Dato Tømning	Firma	Efter-fyldning	Bemærk-ninger

Driftsjournalen skal indeholde følgende:

Observationer ifm. regelmæssig drift:

- Dato for pejling
- Fedtlagets tykkelse
- Slamlagets tykkelse
- Alarmkontrol foretages

Observationer ifm. tømning:

- Dato for tømning
- Kvittering for tømning og aflevering af fedt- og kemikalieaffald
- Mængde, der er tømt af fedtudskiller og slamfang
- Visuel inspektion af tømt udskiller f.eks. for revner/forskudte samlinger mv.
- Kontrol af genpåfyldning af vand

Benyt gerne næste sides 'Driftsjournal for fedtudskillere'

Driftsjournal for fedtudskillere								
		Virksomhed:						
		Adresse:						
		Udskillerfabrikat:						
		Slamfangfabrikat:						
		Udskillerstørrelse:			l &			l/s
		Slamfangstørrelse:						
		Opsamling:			l			
		Fedtlagstykkelse ved fyldt udskiller:						cm
Dato	Initialer	Fedtlag cm	Slamfang cm	Kontrol alarm	Dato Tømning	Firma	Efter-fyldning	Bemærk-ninger

HUSK: FYLD ALTID UDSKILLEREN MED VAND UMIDDELBART EFTER TØMNING!
KONTAKT WATERCARE VED SPØRGSMÅL OM DRIFT OG VEDLIGEHOLDELSE

Noter:

waterCare ApS
Stejlebjergvej 14
DK-5610 Assens

Tel. +45 70 25 65 37
kontakt@watercare.dk
www.watercare.dk

waterCare MADE IN
FOR ET BEDRE VANDMILJØ