Specifikationstekst

WaterCare fedtudskiller Lipo 4, 4 l/s – 223380040
Nr.: SPEC_DK_223380040
Gyldig fra: 2026.10.09

Identifikation	
1. Produkt	WaterCare fedtudskiller Lipo 4, 4 l/s
2. Varenummer	223380040
3. Produkttype	Fedtudskiller, NS 4
4. Anvendelse	Rensning af fedtholdigt spildevand fra bl.a. restaurations- og levnedsmiddelindustrien
5. Producent	WaterCare ApS Stejlebjergvej 14 DK - 5610 Assens Danmark Tel: +45 70 25 65 37 Web: www.watercare.dk
6. Standard / norm	DS/EN 1825-1 og DS/EN 1825-2



Varenummer: 223380040

1. Teknisk beskrivelse
Levering og montering af fedtudskiller. Der leveres og monteres en WaterCare type fedtudskiller Lipo 4, 4 l/s (varenr. 223380040) til fedtholdigt spildevand, iht. rådgivers specifikation (i henhold til DS/EN 1825-1/-2), som opfylder nedenstående krav:

2. Kapacitet og volumen		
Egenskab	**Krav / ydeevne**	**Reference / bemærkning**
Nominel størrelse	Min. 4 l/s (NS 4)	DS/EN 1825-1
Fedtopsamlingskapacitet	Min. 0,7 m^3 (400 mm fedtlag)	Tegning 223380040
Nominelt volumen	1,098 m^3	Produktblad

3. Dimensioner og konstruktion		
Egenskab	**Krav / ydeevne**	**Reference / bemærkning**
Længde × bredde	Maks. 2.400 × 900 mm	Tegning 223380040
Samlet installationshøjde	Maks. 2.021 mm inkl. opføringsrør	Tegning 223380040
Ind- og udløbsdimension	Ø110 mm	Tegning 223380040
Maks. tilladt jorddække over indløb	Op til 1,5 m, målt fra bund indløb til terræn	Produktblad
Opføringsrør	Ø600 mm, 1.020 mm, kan afkortes til regulering til terrænkote	Tegning 223380040
Tankhøjde uden opføringsrør	Maks. 1.030 mm	Tegning 223380040
Ind- og udløbshøjde	Indløb 710 mm og udløb 660 mm over bund (fald 50 mm)	Tegning 223380040

4. Materiale og håndtering		
Egenskab	**Krav / ydeevne**	**Reference / bemærkning**
Materiale	Rotationsstøbt polyethylen (PE), tåler grundvand til terræn	Produktblad
Håndtering	Indstøbte løfteøjer til installation og forankring	Produktblad
Trafikklasse	Tåler trafiklast ved korrekt terrænopbygning. Tilbudsgiver dokumenterer krav til terrænopbygning / aflastningsplade	Produktblad
Spuleadgang	Tanken kan tømmes og spules fra terræn gennem opføringsrør	Tegning 223380040

5. Godkendelser og dokumentation		
Egenskab	**Krav / ydeevne**	**Reference / bemærkning**
Certificering	CE-mærket i henhold til DS/EN 1825-1	DoP
Dokumentation	Gyldig ydeevnedeklaration (DoP), målsat tegning samt monterings-, drifts- og vedligeholdelsesvejledning	–
Service	Tømning anbefales ved 75 % fyldt fedtvolumen, dog min. én gang pr. måned. Eftersyn iht. DS/EN 1825-2	Tegning / DS/EN 1825-2
Alarm	Alarm til overvågning af fedtlagstykkelse anbefales	Tegning 223380040

6. Billeder og tegninger



Figur 1: Fedtudskiller Lipo 4, 4 l/s

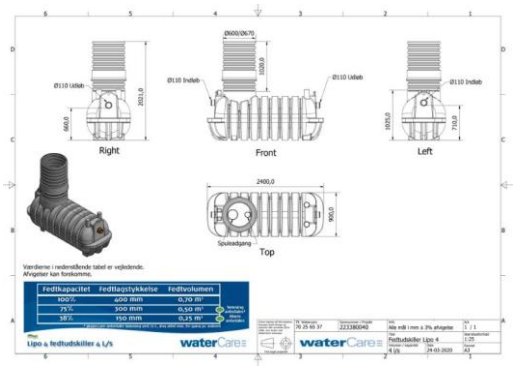

Figur 2: Salgstegning 223380040

7. Supplerende bemærkninger

Dæksel og alarm skal tilkøbes. Alle mål er vejledende (±3 %).

Udarbejdet af WaterCare ApS, Assens, dato 2026.10.09
Kontakt: Jonas Groth · jonas@watercare.dk