Specifikationstekst

WaterCare koalescensudskiller klasse I med bypass 6/30 l/s og integreret sandfang – 223373105
Nr.: SPEC_DK_223373105
Gyldig fra: 2026.10.09

Identifikation	
1. Produkt	WaterCare koalescensudskiller klasse I med bypass 6/30 l/s og integreret sandfang
2. Varenummer	223373105
3. Produkttype	Olie-/koalescensudskiller, klasse I, NS 6 med bypass (6/30 l/s), med integreret sandfang og automatisk flydelukke
4. Anvendelse	Rensning af olieholdigt regnvand fra befæstede arealer, med bypass ved høj belastning
5. Producent	WaterCare ApS Stejlebjergvej 14 DK - 5610 Assens Danmark Tel: +45 70 25 65 37 Web: www.watercare.dk
6. Standard / norm	DS/EN 858-1 og DS/EN 858-2



Varenummer: 223373105

1. Teknisk beskrivelse
Levering og montering af olieudskiller. Der leveres og monteres en WaterCare type koalescensudskiller klasse I med bypass 6/30 l/s og integreret sandfang (varenr. 223373105) til olieholdigt regnvand, iht. rådgivers specifikation (i henhold til DS/EN 858-1/-2), som opfylder nedenstående krav:

2. Kapacitet og volumen		
Egenskab	**Krav / ydeevne**	**Reference / bemærkning**
Nominel størrelse	Min. 6 l/s (NS 6) gennem udskilleren	DS/EN 858-1
Samlet kapacitet inkl. bypass	Min. 30 l/s	Produktblad
Udskillerklasse	Klasse I – koalescensudskiller (maks. 5 mg/l restolie)	DS/EN 858-1
Slamfangskapacitet	Min. 0,8 m^3. Slamfang skal være integreret i samme tank som udskilleren. Separat slamfangsbrønd accepteres ikke	DS/EN 858-2
Olieopsamlingskapacitet	Min. 0,85 m^3	Produktblad

3. Dimensioner og konstruktion		
Egenskab	**Krav / ydeevne**	**Reference / bemærkning**
Længde × bredde inkl. bypass	Maks. 3.350 × 1.485 mm	Tegning 223373105
Tankbredde	Maks. 1.280 mm	Tegning 223373105
Samlet installationshøjde	Maks. 2.445 mm inkl. opføringsrør	Tegning 223373105
Ind- og udløbsdimension	Ø250 mm (bypass)	Tegning 223373105
Maks. tilladt jorddække over indløb	Op til 1,5 m, målt fra bund indløb til terræn	Produktblad
Opføringsrør	Ø600 mm, 1.015 mm, kan afkortes til regulering til terrænkote	Tegning 223373105
Tankhøjde uden opføringsrør	Maks. 1.430 mm	Tegning 223373105
Ind- og udløbshøjde	Indløb 1.075 mm og udløb 995 mm over bund (fald 80 mm)	Tegning 223373105
Tilslutning til udskiller	Indløb og udløb til/fra udskiller Ø160 mm	Tegning 223373105

4. Materiale og håndtering		
Egenskab	**Krav / ydeevne**	**Reference / bemærkning**
Materiale	Rotationsstøbt polyethylen (PE), tåler grundvand til terræn	Produktblad
Håndtering	Indstøbte løfteøjer til installation og forankring	Produktblad
Trafikklasse	Tåler trafiklast ved korrekt terrænopbygning. Tilbudsgiver dokumenterer krav til terrænopbygning / aflastningsplade	Produktblad
Flydelukke	Automatisk flydelukke, der spærrer udløbet ved fyldt olielager	Produktblad
Koalescensfilter	Kan optages og serviceres fra terræn	Produktblad

5. Godkendelser og dokumentation		
Egenskab	**Krav / ydeevne**	**Reference / bemærkning**
Certificering	CE-mærket i henhold til DS/EN 858-1	DoP
Dokumentation	Gyldig ydeevnedeklaration (DoP), målsat tegning samt monterings-, drifts- og vedligeholdelsesvejledning	–
Service	Eftersyn, vedligehold og tømning iht. DS/EN 858-2	DS/EN 858-2
Alarm	Olieudskilleren skal leveres med alarm i henhold til DS/EN 858-1, afsnit 6.5.4, til overvågning af olielagstykkelse	DS/EN 858-1, afsn. 6.5.4

6. Billeder og tegninger



Figur 1: Koalescensudskiller klasse I med bypass 6/30 l/s og integreret sandfang

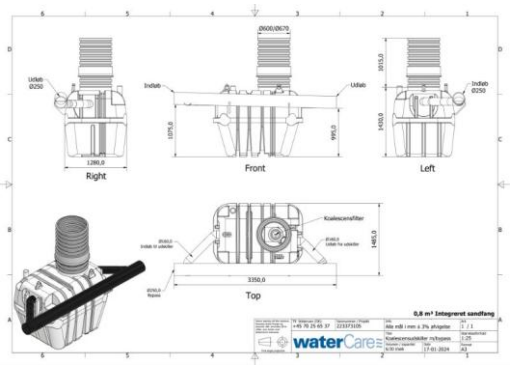

Figur 2: Salgstegning 223373105

7. Supplerende bemærkninger

Dæksel og alarm skal tilkøbes. Prøvetagningsbrønd og forankringssæt fås som tilbehør. Alle mål er vejledende (±3 %).

Udarbejdet af WaterCare ApS, Assens, dato 2026.10.09
Kontakt: Jonas Groth · jonas@watercare.dk