Specifikationstekst

WaterCare olie-/benzinudskiller klasse II, 3 l/s med 1.000 L olieopsamling og flydelukke – 223370130
Nr.: SPEC_DK_223370130
Gyldig fra: 2026.10.09

Identifikation	
1. Produkt	WaterCare olie-/benzinudskiller klasse II, 3 l/s med 1.000 L olieopsamling og flydelukke
2. Varenummer	223370130
3. Produkttype	Olie-/benzinudskiller, klasse II, NS 3, med automatisk flydelukke
4. Anvendelse	Rensning af olieholdigt spildevand fra fx autoværksteder, vaskepladser og parkeringsarealer
5. Producent	WaterCare ApS Stejlebjergvej 14 DK - 5610 Assens Danmark Tel: +45 70 25 65 37 Web: www.watercare.dk
6. Standard / norm	DS/EN 858-1 og DS/EN 858-2



Varenummer: 223370130

1. Teknisk beskrivelse
Levering og montering af olieudskiller. Der leveres og monteres en WaterCare type olie-/benzinudskiller klasse II, 3 l/s med 1.000 L olieopsamling og flydelukke (varenr. 223370130) til olieholdigt spildevand, iht. rådgivers specifikation (i henhold til DS/EN 858-1/-2), som opfylder nedenstående krav:

2. Kapacitet og volumen		
Egenskab	**Krav / ydeevne**	**Reference / bemærkning**
Nominel størrelse	Min. 3 l/s (NS 3)	DS/EN 858-1
Udskillerklasse	Klasse II – olie-/benzinudskiller (maks. 100 mg/l fri olie)	DS/EN 858-1
Olieopsamlingskapacitet	Min. 1,00 m^3	Produktblad
Nominelt volumen	2,005 m^3	Produktblad

3. Dimensioner og konstruktion		
Egenskab	**Krav / ydeevne**	**Reference / bemærkning**
Længde × bredde	Maks. 2.400 × 1.250 mm	Tegning 223370130
Samlet installationshøjde	Maks. 2.020 mm inkl. opføringsrør	Tegning 223370130
Ind- og udløbsdimension	Ø110 mm	Tegning 223370130
Maks. tilladt jorddække over indløb	Op til 1,5 m, målt fra bund indløb til terræn	Produktblad
Opføringsrør	Ø500/Ø540 mm, kan afkortes til regulering til terrænkote	Tegning 223370130
Ind- og udløbshøjde	Indløb 1.080 mm og udløb 1.030 mm over bund (fald 50 mm)	Tegning 223370130

4. Materiale og håndtering		
Egenskab	**Krav / ydeevne**	**Reference / bemærkning**
Materiale	Rotationsstøbt polyethylen (PE), tåler grundvand til terræn	Produktblad
Håndtering	Indstøbte løfteøjer til installation og forankring	Produktblad
Trafikklasse	Tåler trafiklast ved korrekt terrænopbygning. Tilbudsgiver dokumenterer krav til terrænopbygning / aflastningsplade	Produktblad
Flydelukke	Automatisk flydelukke, der spærrer udløbet ved fyldt olielager	Produktblad

5. Godkendelser og dokumentation		
Egenskab	**Krav / ydeevne**	**Reference / bemærkning**
Certificering	CE-mærket i henhold til DS/EN 858-1	DoP
Dokumentation	Gyldig ydeevnedeklaration (DoP), målsat tegning samt monterings-, drifts- og vedligeholdelsesvejledning	–
Service	Eftersyn, vedligehold og tømning iht. DS/EN 858-2	DS/EN 858-2
Alarm	Olieudskilleren skal leveres med alarm i henhold til DS/EN 858-1, afsnit 6.5.4, til overvågning af olielagstykkelse	DS/EN 858-1, afsn. 6.5.4

6. Billeder og tegninger



Figur 1: Olie-/benzinudskiller klasse II, 3 l/s med 1.000 L olieopsamling og flydelukke

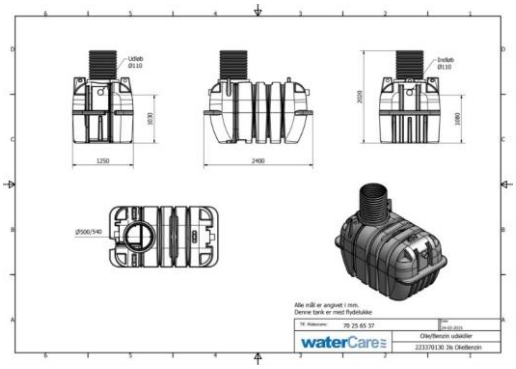

Figur 2: Salgstegning 223370130

7. Supplerende bemærkninger
Dæksel og alarm skal tilkøbes. Prøvetagningsbrønd og forankringssæt fås som tilbehør. Alle mål er vejledende (±3 %).

Udarbejdet af WaterCare ApS, Assens, dato 2026.10.09
Kontakt: Jonas Groth · jonas@watercare.dk