Specifikationstekst

WaterCare fedtudskiller Lipo 7 l/s med 0,7 m³ integreret sandfang – 223381071
Nr.: SPEC_DK_223381071
Gyldig fra: 2026.10.09

Identifikation	
1. Produkt	WaterCare fedtudskiller Lipo 7, 7 l/s med 0,7 m³ integreret sandfang
2. Varenummer	223381071
3. Produkttype	Fedtudskiller, NS 7, med integreret sandfang
4. Anvendelse	Rensning af fedtholdigt spildevand fra bl.a. restaurations- og levnedsmiddelindustrien
5. Producent	WaterCare ApS Stejlebjergvej 14 DK - 5610 Assens Danmark Tel: +45 70 25 65 37 Web: www.watercare.dk
6. Standard / norm	DS/EN 1825-1 og DS/EN 1825-2



Varenummer: 223381071

1. Teknisk beskrivelse
Levering og montering af fedtudskiller. Der leveres og monteres en WaterCare type fedtudskiller Lipo 7, 7 l/s med 0,7 m³ integreret sandfang (varenr. 223381071) til fedtholdigt spildevand, iht. rådgivers specifikation (i henhold til DS/EN 1825-1/-2), som opfylder nedenstående krav:

2. Kapacitet og volumen		
Egenskab	**Krav / ydeevne**	**Reference / bemærkning**
Nominel størrelse	Min. 7 l/s (NS 7)	DS/EN 1825-1
Slamfangskapacitet	Min. 0,7 m³. Slamfang skal være integreret i samme tank som udskilleren. Separat slamfangsbrønd accepteres ikke	DS/EN 1825-2
Fedtopsamlingskapacitet	Min. 1,7 m³ (580 mm fedtlag)	Tegning 223381071
Nominelt volumen	2,6 m³	Produktblad

3. Dimensioner og konstruktion		
Egenskab	**Krav / ydeevne**	**Reference / bemærkning**
Ydre mål	Bredde: 1260 mm x Længde: 3000 mm	Tegning 223381071
Samlet installationshøjde	Maks. 2.160 mm inkl. opføringsrør	Tegning 223381071
Ind- og udløbsdimension	Ø160 mm	Tegning 223381071
Maks. tilladt jorddække over indløb	Op til 1,5 m, målt fra bund indløb til terræn	Produktblad
Opføringsrør	Ø600 mm, 1 stk., 850 mm, kan afkortes til regulering til terrænkote	Tegning 223381071
Tankhøjde uden opføringsrør	Maks. 1.310 mm	Tegning 223381071
Ind- og udløbshøjde	Indløb 990 mm og udløb 940 mm over bund (fald 50 mm)	Tegning 223381071

4. Materiale og håndtering		
Egenskab	**Krav / ydeevne**	**Reference / bemærkning**
Materiale	Rotationsstøbt polyethylen (PE), tåler grundvand til terræn	Produktblad
Håndtering	Indstøbte løfteøjer til installation og forankring	Produktblad
Trafikklasse	Tåler trafiklast ved korrekt terrænopbygning. Tilbudsgiver dokumenterer krav til terrænopbygning / aflastningsplade	Produktblad
Spuleadgang	Tanken kan tømmes og spules fra terræn gennem opføringsrør	Tegning 223381071

5. Godkendelser og dokumentation		
Egenskab	**Krav / ydeevne**	**Reference / bemærkning**
Certificering	CE-mærket i henhold til DS/EN 1825-1	DoP
Dokumentation	Gyldig ydeevnedeklaration (DoP), målsat tegning samt monterings-, drifts- og vedligeholdelsesvejledning	–
Service	Tømning anbefales ved 75 % fyldt fedtvolumen, dog min. én gang pr. måned. Eftersyn iht. DS/EN 1825-2	Tegning / DS/EN 1825-2
Alarm	Alarm til overvågning af fedtlagstykkelse anbefales	Tegning 223381071

6. Billeder og tegninger



Figur 1: Fedtudskiller Lipo 7 l/s med 0,7 m³ integreret sandfang

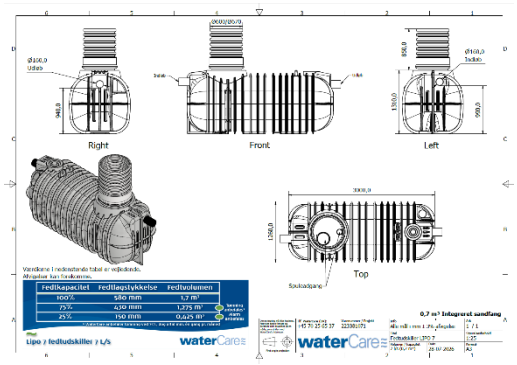

Figur 2: Salgstegning 223381071

7. Supplerende bemærkninger
Dæksel og alarm skal tilkøbes. Alle mål er vejledende (±3 %).

Udarbejdet af WaterCare ApS, Assens, dato 2026.10.09
Kontakt: Jonas Groth · jonas@watercare.dk