American Standard

FOR PRODUCTS MANUFACTURED BEFORE 1/25/21

TOWNSEND®
DUAL CONTROL WIDESPREAD LAVATORY FAUCET
WITH SPEED CONNECT® DRAIN

MODEL NUMBERS

7353.801
7353.841

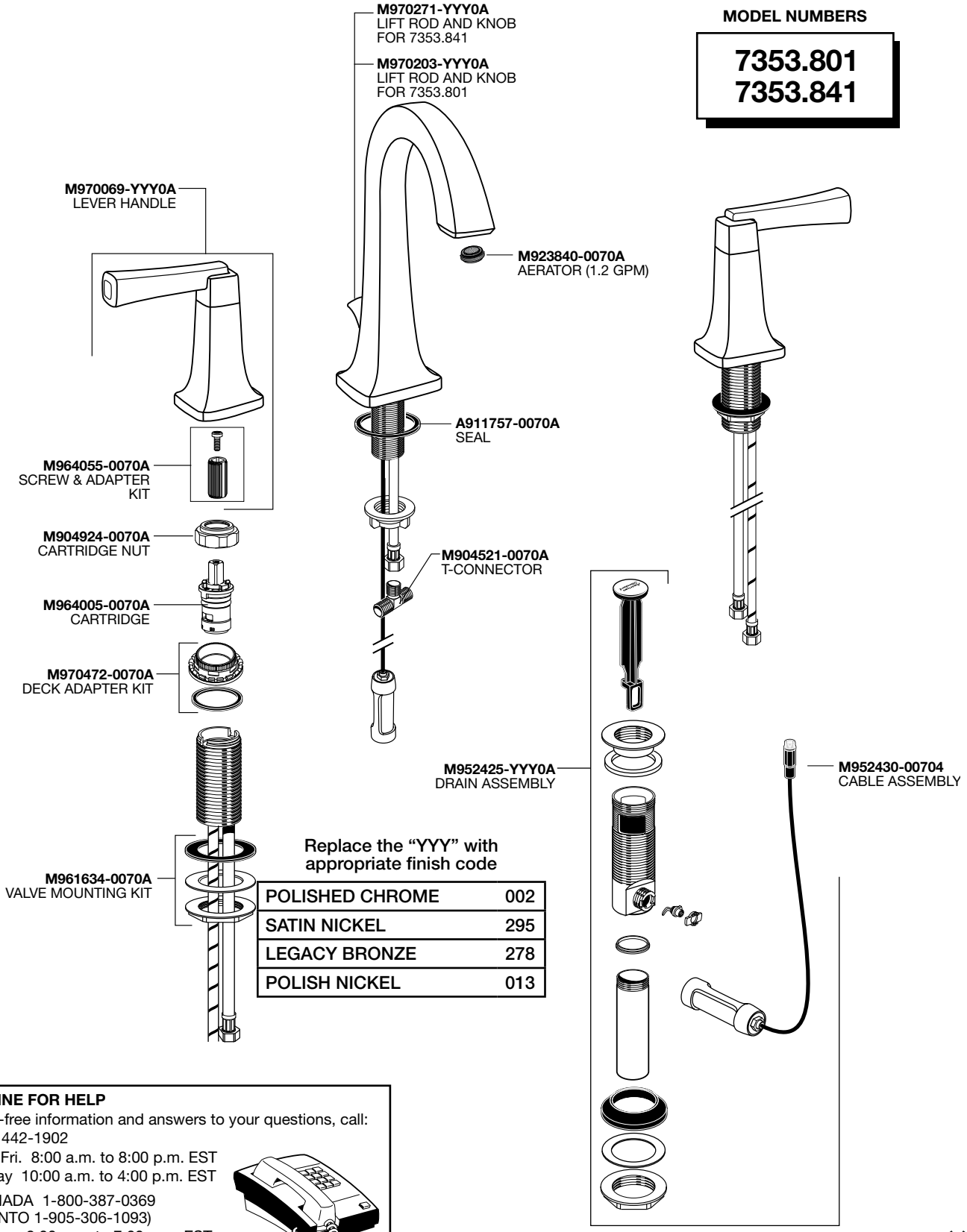

Replace the "YYY" with appropriate finish code

POLISHED CHROME	002
SATIN NICKEL	295
LEGACY BRONZE	278
POLISH NICKEL	013

HOT LINE FOR HELP

For toll-free information and answers to your questions, call:
1 (800) 442-1902
Mon. - Fri. 8:00 a.m. to 8:00 p.m. EST
Saturday 10:00 a.m. to 4:00 p.m. EST

IN CANADA 1-800-387-0369
(TORONTO 1-905-306-1093)
Weekdays 8:00 a.m. to 7:00 p.m. EST

IN MEXICO 01-800-839-1200

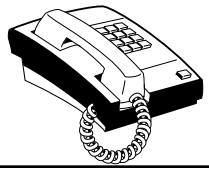

PART OF LIXIL

M965735 Rev. 1.7 (10/20)

American Standard

FOR PRODUCTS MANUFACTURED AFTER 1/25/21

TOWNSEND®
DUAL CONTROL WIDESPREAD LAVATORY FAUCET

MODEL NUMBERS

7353.801
7353.841

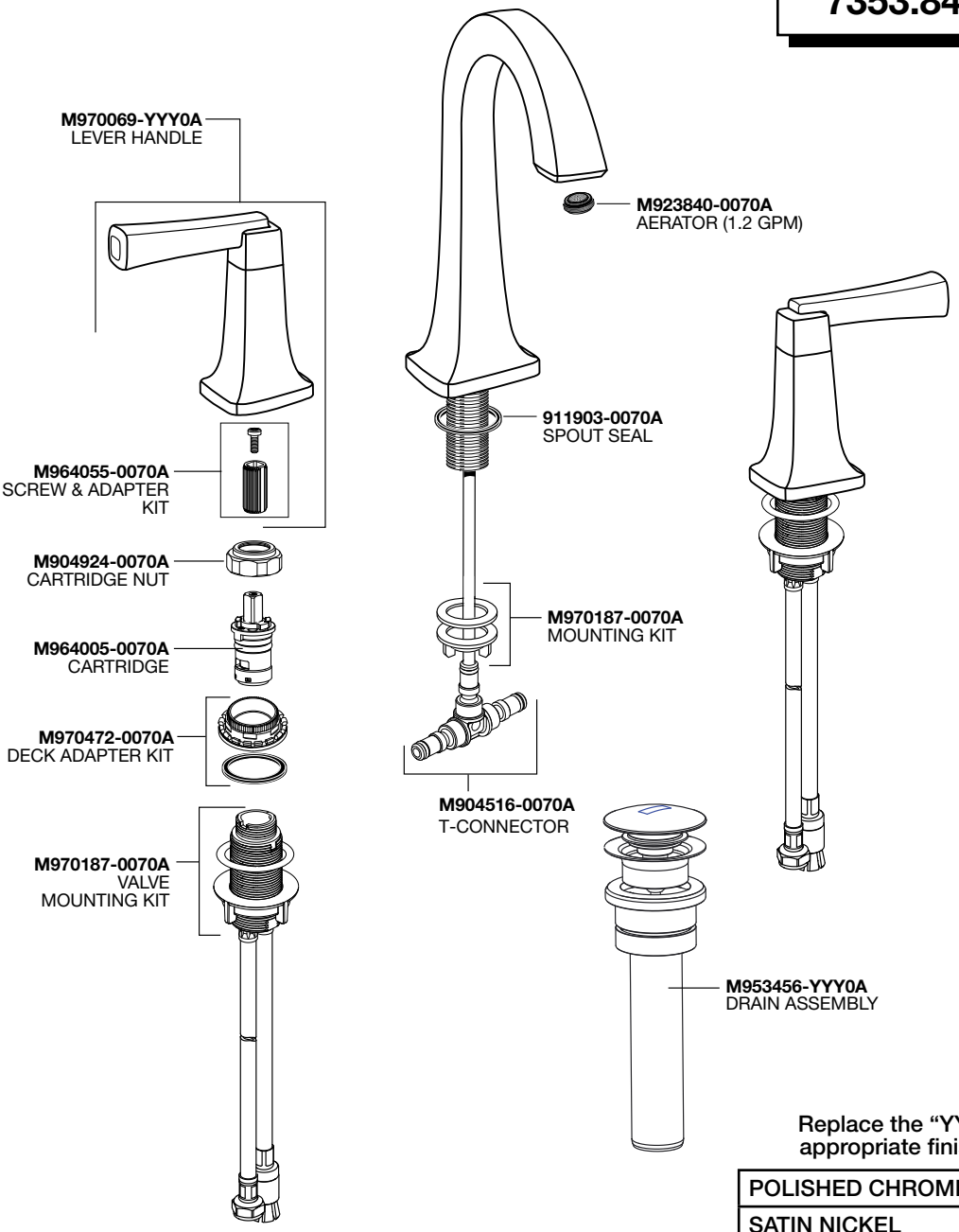

Replace the "YYY" with appropriate finish code

POLISHED CHROME	002
SATIN NICKEL	295
LEGACY BRONZE	278
POLISH NICKEL	013

HOT LINE FOR HELP

For toll-free information and answers to your questions, call:
1 (800) 442-1902
Mon. - Fri. 8:00 a.m. to 8:00 p.m. EST
Saturday 10:00 a.m. to 4:00 p.m. EST

IN CANADA 1-800-387-0369
(TORONTO 1-905-306-1093)
Weekdays 8:00 a.m. to 7:00 p.m. EST

IN MEXICO 01-800-839-1200

PART OF LIXIL

M965735 Rev. 1.7 (10/20)

American Standard

POUR LES PRODUITS FABRIQUÉS AVANT LE 25/01/21

TOWNSEND[MD]
ROBINET DE LAVABO DOUBLE COMMANDE
AVEC DRAIN SPEED CONNECT[MD]

MODÈLES NUMÉROS

7353.801
7353.841

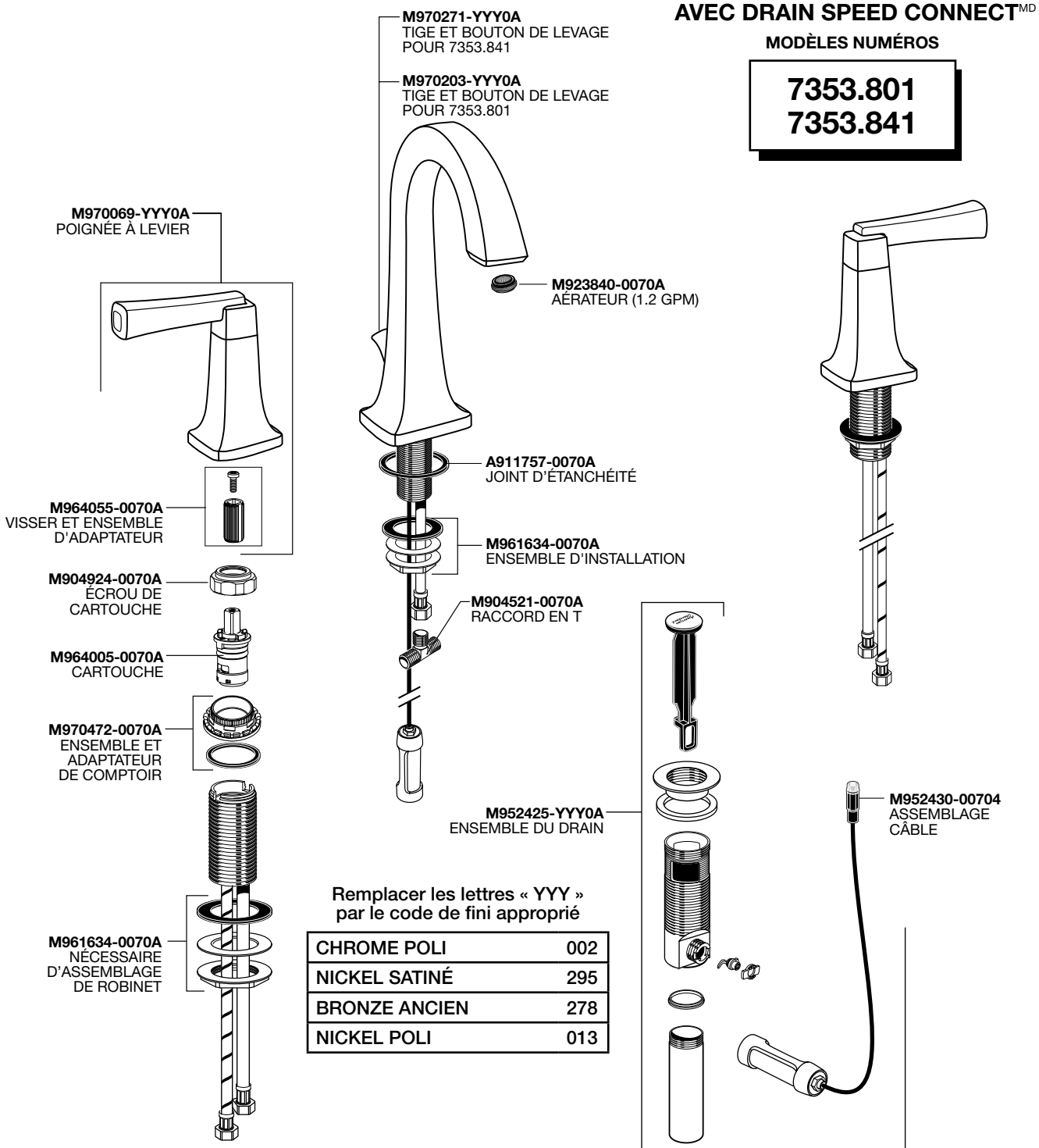

Remplacer les lettres « YYY » par le code de fini approprié

CHROME POLI	002
NICKEL SATINÉ	295
BRONZE ANCIEN	278
NICKEL POLI	013

LIGNE D'URGENCE

Pour obtenir des renseignements ou une réponse à vos questions, composez sans frais le :
1 (800) 442-1902
Du lundi au vendredi de 8 h à 20 h, HNE
Samedi 8 h à 16 h, HNE

AU CANADA 1-800-387-0369
(TORONTO 1-905-306-1093)
En semaine de 8 h à 19 h, HNE

AU MEXIQUE 01-800-839-1200

PART OF LIXIL

M965735 FR Rév. 1.7 (10/20)

American Standard

POUR LES PRODUITS FABRIQUÉS APRÈS LE 25/01/21

TOWNSEND[MD]
ROBINET DE LAVABO DOUBLE COMMANDE

MODÈLES NUMÉROS

7353.801
7353.841

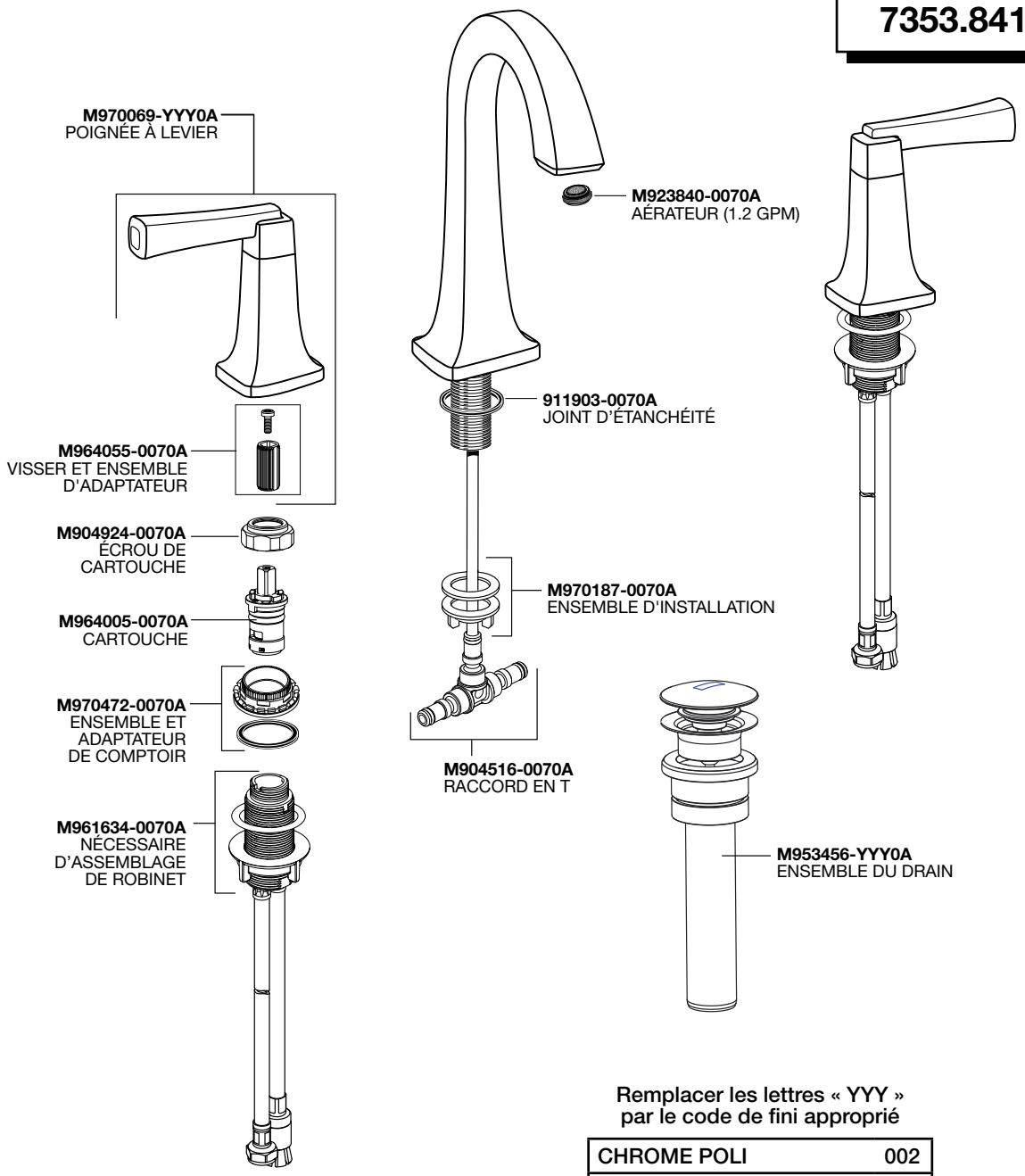

Remplacer les lettres « YYY » par le code de fini approprié

CHROME POLI	002
NICKEL SATINÉ	295
BRONZE ANCIEN	278
NICKEL POLI	013

LIGNE D'URGENCE
Pour obtenir des renseignements ou une réponse à vos questions, composez sans frais le :
1 (800) 442-1902
Du lundi au vendredi de 8 h à 20 h, HNE
Samedi 8 h à 16 h, HNE

AU CANADA 1-800-387-0369
(TORONTO 1-905-306-1093)
En semaine de 8 h à 19 h, HNE

AU MEXIQUE 01-800-839-1200

PART OF LIXIL

M965735 FR Rév. 1.7 (10/20)

American Standard

PARA PRODUCTOS FABRICADOS ANTES DEL 1/25/21

TOWNSEND®
GRIFO LAVABO GENERALIZADA DE DOBLE CONTROL
CON DESAGÜE SPEED CONNECT®

NÚMEROS DE MODELO

7353.801
7353.841

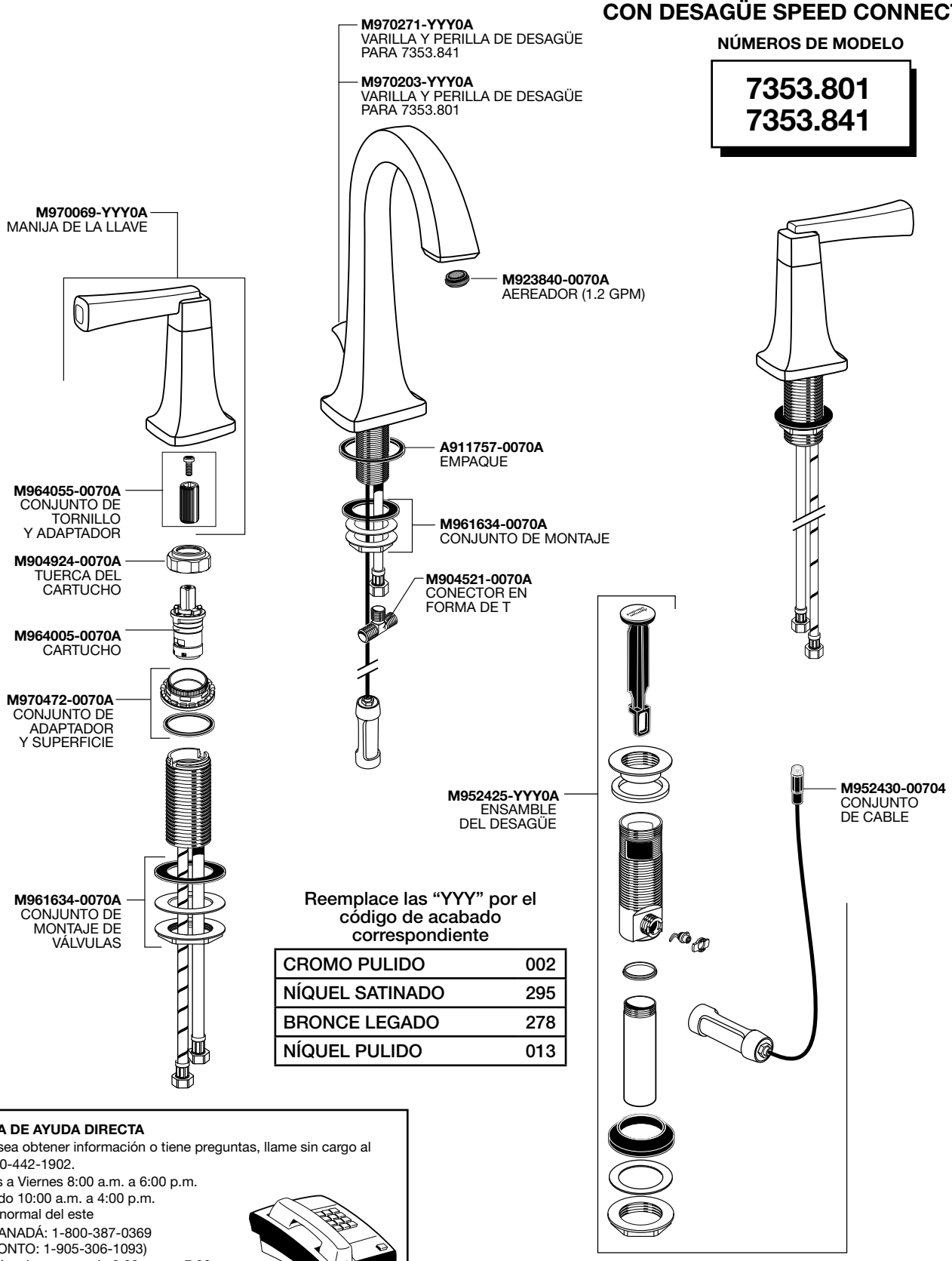

Reemplace las "YYY" por el código de acabado correspondiente

CROMO PULIDO	002
NÍQUEL SATINADO	295
BRONCE LEGADO	278
NÍQUEL PULIDO	013

LÍNEA DE AYUDA DIRECTA

Si desea obtener información o tiene preguntas, llame sin cargo al (1) 800-442-1902.
Lunes a Viernes 8:00 a.m. a 6:00 p.m.
Sabado 10:00 a.m. a 4:00 p.m.
Hora normal del este

EN CANADÁ: 1-800-387-0369
(TORONTO: 1-905-306-1093)
Los días de semana de 8:00 a.m. a 7:00 p.m.
Hora normal del este

EN MÉXICO: 01-800-839-1200

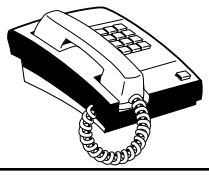

PART OF LIXIL

M965735 SP Rev. 1.7 (10/20)

American Standard

PARA PRODUCTOS FABRICADOS DESPUÉS DEL 1/25/21

TOWNSEND®
GRIFO LAVABO GENERALIZADA DE DOBLE CONTROL

NÚMEROS DE MODELO

7353.801
7353.841

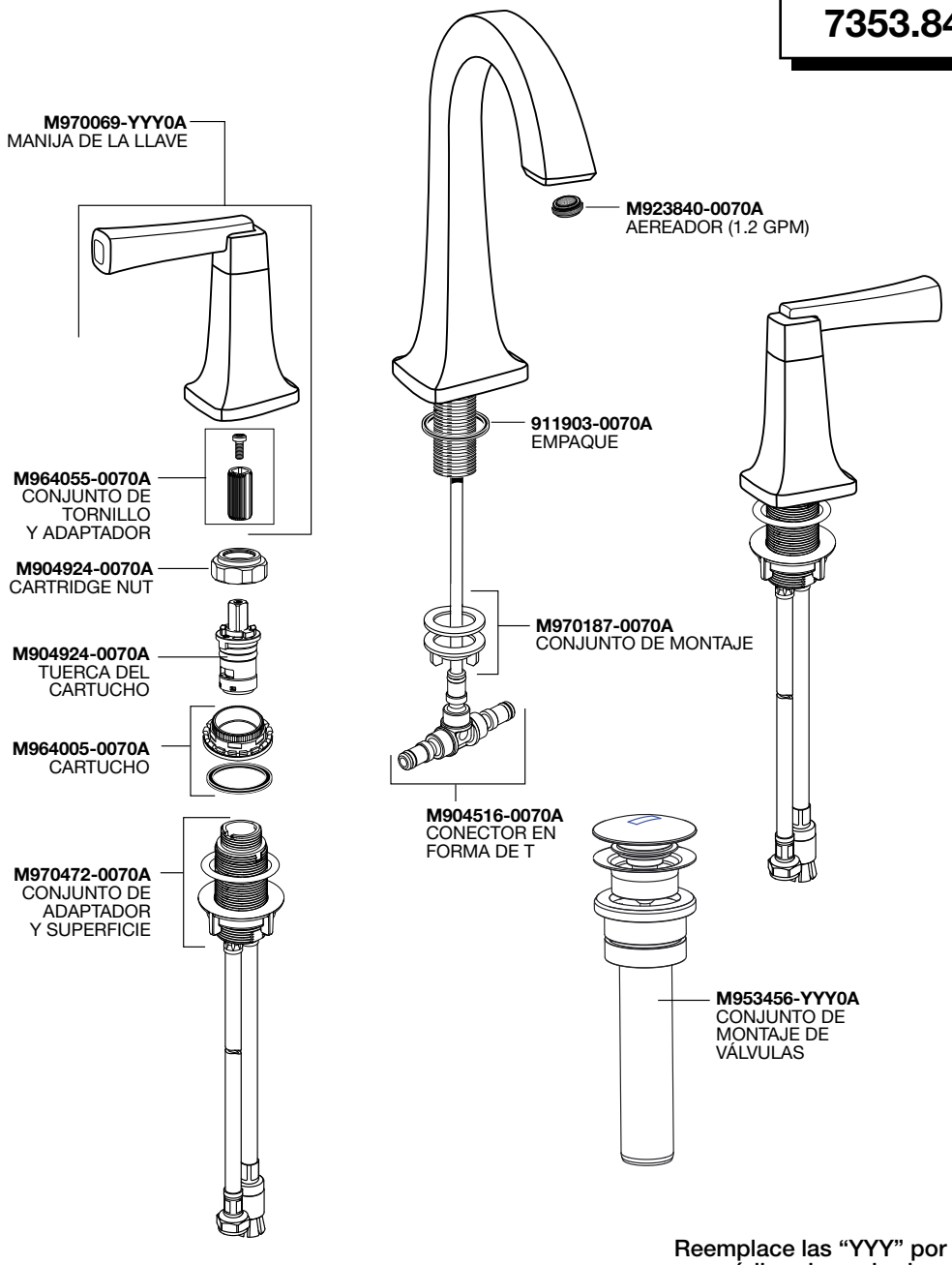

Reemplace las "YYY" por el código de acabado correspondiente

CROMO PULIDO	002
NÍQUEL SATINADO	295
BRONCE LEGADO	278
NÍQUEL PULIDO	013

LÍNEA DE AYUDA DIRECTA
Si desea obtener información o tiene preguntas, llame sin cargo al (1) 800-442-1902.
Lunes a Viernes 8:00 a.m. a 6:00 p.m.
Sabado 10:00 a.m. a 4:00 p.m.
Hora normal del este
EN CANADÁ: 1-800-387-0369
(TORONTO: 1-905-306-1093)
Los días de semana de 8:00 a.m. a 7:00 p.m.
Hora normal del este
EN MÉXICO: 01-800-839-1200

PART OF LIXIL

M965735 SP Rev. 1.7 (10/20)