American Standard

American Standard is devoted to making life, in the heart of your home, better every day...

...so, thank you for inviting us in! With the very best in kitchen and bathroom products, we are here to help make your life happier, healthier and simpler. Our commitment to quality, innovation and performance has made us part of your everyday routine for nearly 150 years, and we look forward to being a part of your life for many years to come.

Learn more at www.AmericanStandard.com

REGISTER YOUR WARRANTY

Try the easy-scan **QR code** to quickly enter your information or find your product's detailed warranty here:

www.AmericanStandard.com/warranty

Registering allows you to keep your product information safe, and us the ability to contact you in the event of a product recall or *any* news about your purchase.

And if ever you have a question or need help...?
Call us at 1-855-815-0004

M965366 EN (7/23)
8337018/8337024/8337190/8337210/8337230

OWNERS MANUAL

C Series Causual Bath Accessories

8337018 / 8337024 / 83370190 / 8337210 / 8337230

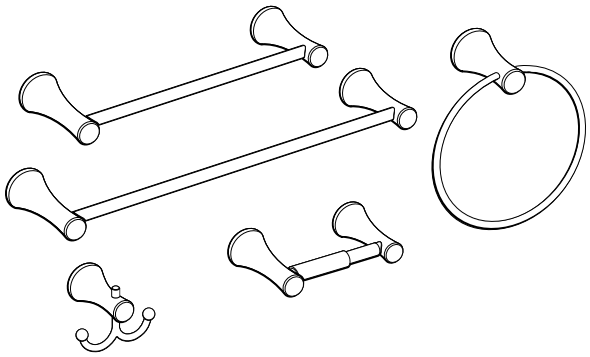

INSIDE THE BOX

Image shown may vary from product purchased.

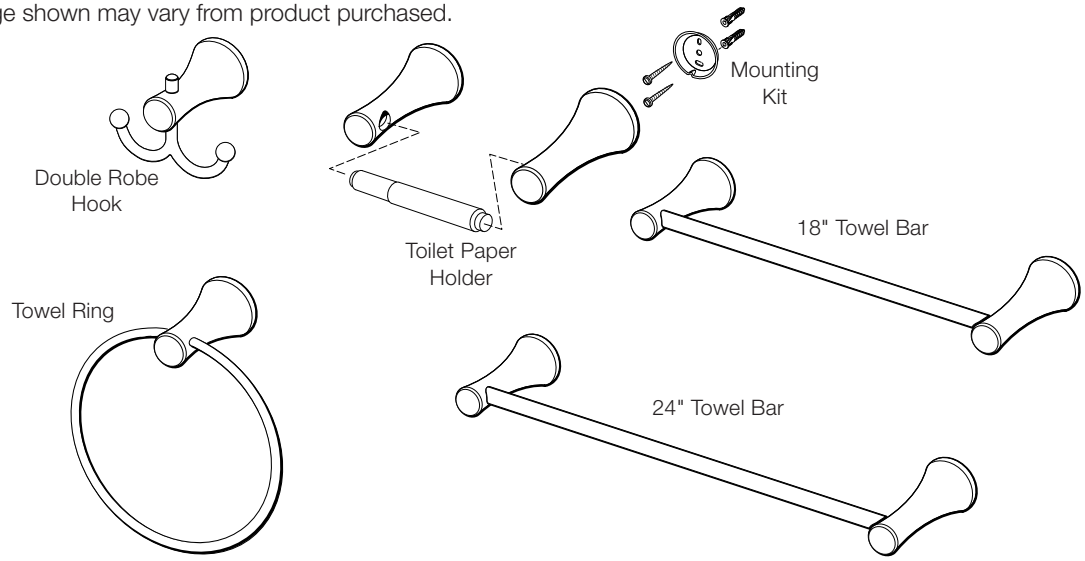

RECOMMENDED TOOLS

Installation steps will indicate which tools should be used with asscociated letter

Tape measure

A

Level

B

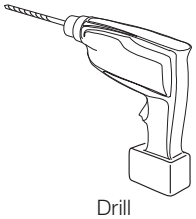

Drill

C

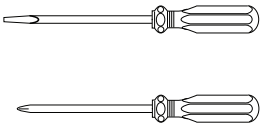

Screwdrivers

D

Hex wrench

E

!

BEFORE INSTALLING YOUR FAUCET

Turn off hot and cold water supplies before beginning.

American Standard

INSTALLATION INSTRUCTIONS

1 INSTALLATION OF MOUNTING BRACKETS FOR ALL WALL MOUNTED ACCESSORIES

- The WALL MOUNTED ACCESSORIES work best if secured to a wall stud or cross brace within the wall, using the SCREWS (**2**) supplied.
- If the ACCEASAORY is to be installed on a tile or plaster wall, the ANCHORS (**3**) and SCREWS (**2**) should be used.
- Determine desired height and location (optional) and mark a center line. Make sure the centerline is level. Using the MOUNTING BRACKET (**1**) as a template, mark the two spots for the mounting holes. If MOUNTING BRACKET (**1**) is secured to a stud or cross brace, drill small pilot holes for SCREWS (**2**).
- For installations on tiled walls or drywall, use TILE ANCHORS (**3**) and SCREWS (**2**) for securing MOUNTING BRACKET (**1**) to wall. Drill two 1/4" diameter holes a minimum of 1-1/4" deep. Insert the two TILE ANCHORS (**3**) flush with face of finished wall. Place MOUNTING BRACKET (**1**) over TILE ANCHORS (**3**) and insert SCREWS (**2**) provided with a flat blade screwdriver. See illustration below.
- Secure MOUNTING BRACKET (**1**) to wall with SCREWS (**2**).

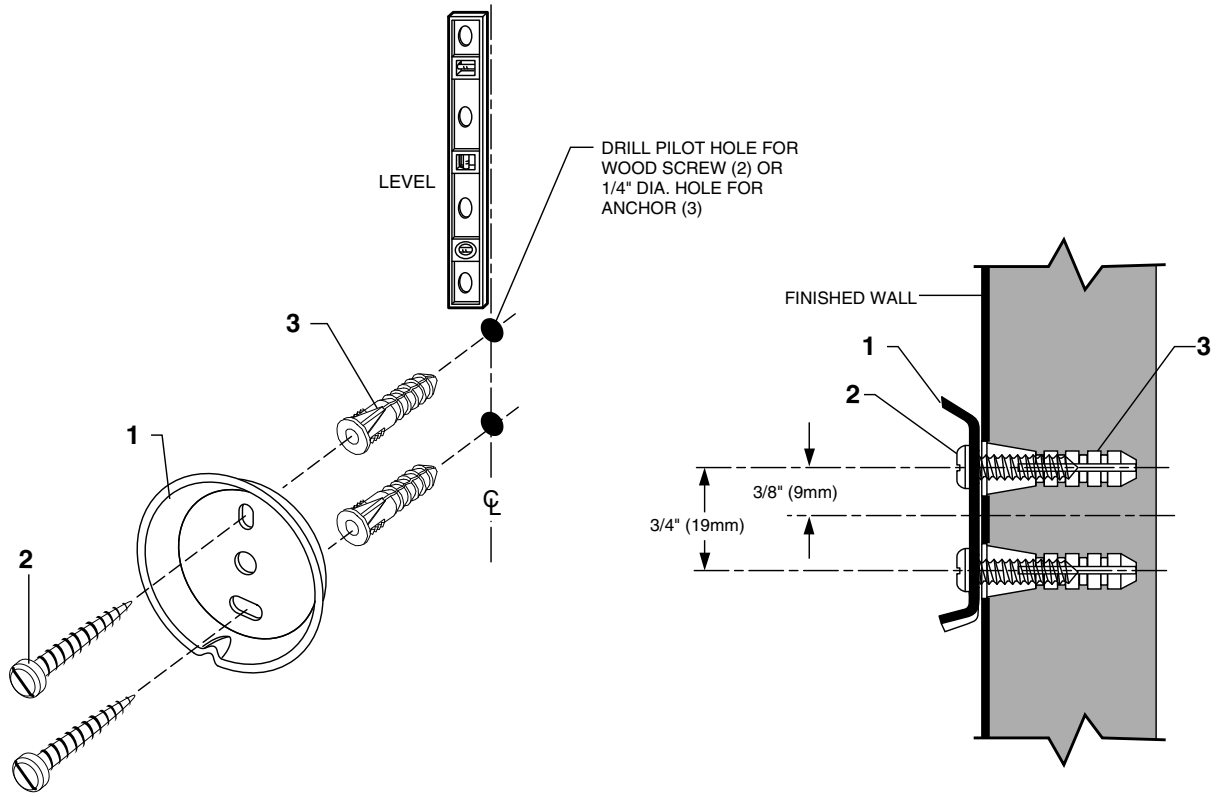

2 TOWEL RING AND ROBE HOOK INSTALLATION

- Refer to ***Step 1*** for installation of MOUNTING BRACKETS (**2**). Align accessory and place ACCESSORY ESCUTCHEON (**1**) onto MOUNTING BRACKET (**2**) Secure accessory with SET SCREW (**3**) using a 4mm HEX WRENCH (**4**).

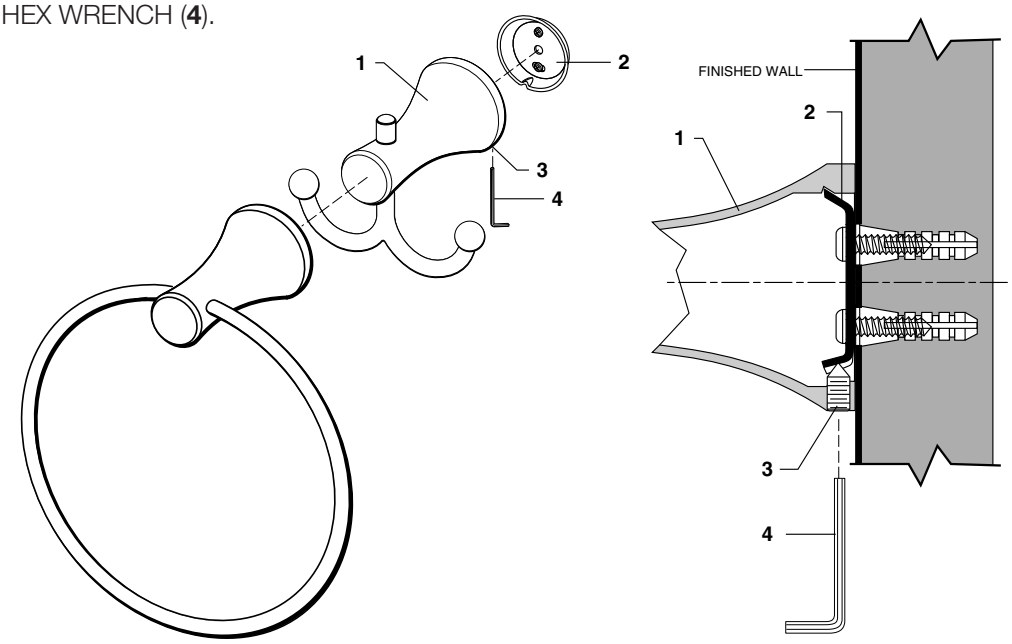

3 INSTALL TOILET PAPER HOLDER

- Refer to ***Step 1*** for installation of MOUNTING BRACKETS (**1**). ***NOTE: The center line distance between the two MOUNTING BRACKETS is 6-1/2" (166mm). Make sure the two MOUNTING BRACKETS (1) are level.***
- Install the ACCESSORY ESCUTCHEONS (**2**) on the MOUNTING BRACKETS (**1**). Make sure the ACCESSORY ESCUTCHEONS (**2**) with holes for the horizontal shaft are facing inward. Secure ACCESSORY ESCUTCHEONS (**2**) with SET SCREW (**3**) using a 4mm HEX WRENCH (**4**).
- Install the PAPER HOLDER SHAFT (**5**) into the mounted ACCESSORY ESCUTCHEONS (**2**).

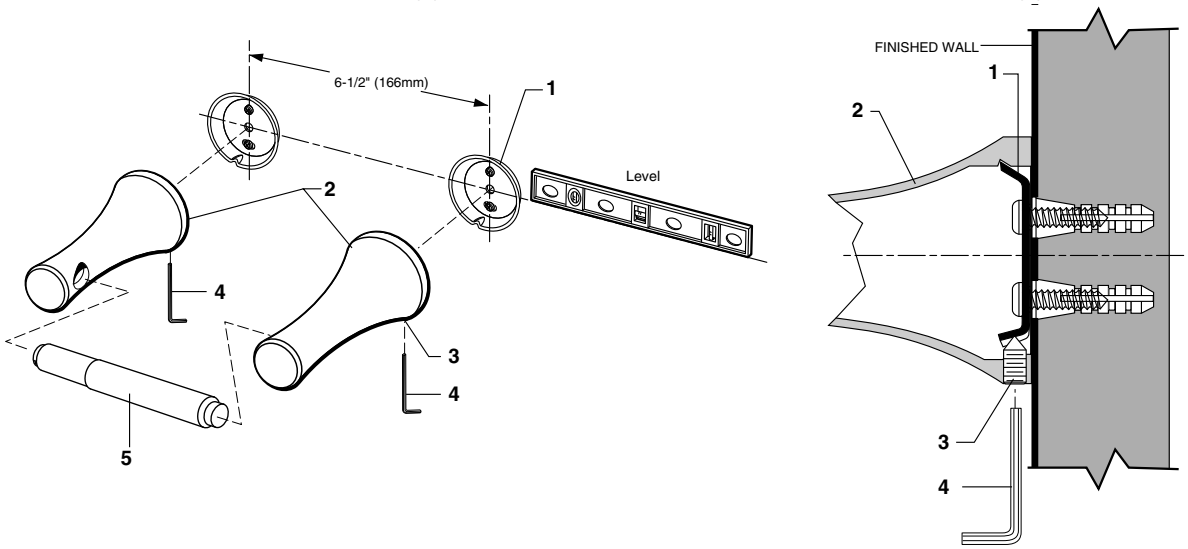

4 18" AND 24" TOWEL BAR INSTALLATION

- Refer to ***Step 1*** for installation of MOUNTING BRACKETS (**1**). ***NOTE: The center line distance between the two MOUNTING BRACKETS is 18" (457.2mm) or 24" (906.6mm). Make sure the two MOUNTING BRACKETS (1) are level.***
- Install the ACCESSORY ESCUTCHEONS (**2**) on the MOUNTING BRACKETS (**1**). Secure ACCESSORY ESCUTCHEONS (**2**) with SET SCREW (**3**) using a 4mm HEX WRENCH (**4**).

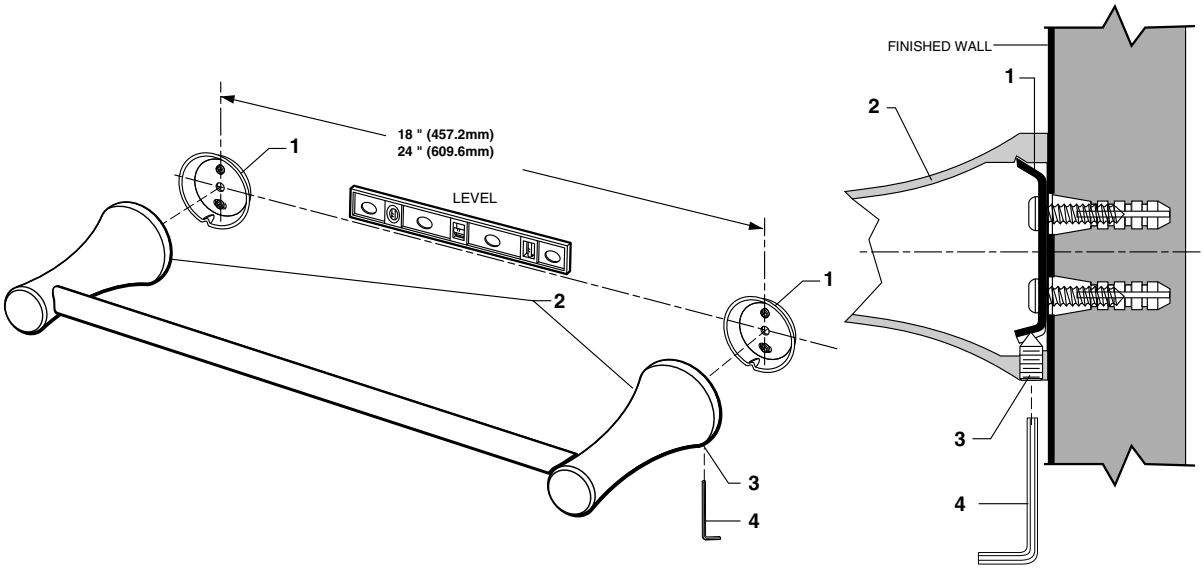

5 CARE INSTRUCTIONS:

DO: SIMPLY RINSE THE PRODUCT CLEAN WITH CLEAR WATER. DRY WITH A SOFT COTTON FLANNEL CLOTH. **DO NOT:** DO NOT CLEAN THE PRODUCT WITH SOAPS, ACID, POLISH, ABRASIVES, HARSH CLEANERS, OR A CLOTH WITH A COARSE SURFACE.

TELL US WHAT YOU THINK!

Please leave us a product review or story at **AmericanStandard.com/reviews**

Find installation videos at
youtube.com/americanstandard

Register your warranty and sign up for an idea-filled newsletter at
AmericanStandard-us.com/support/warranty

PLEASE COMPLETE AMERICAN STANDARD WARRANTY REGISTRATION PROCESS AND SAVE THIS WARRANTY INFORMATION IMPORTANT:
Registration of the sink must be completed for this warranty to become effective. Your registration will make it easier to contact you in the event of a product recall.*

INSTRUCTIONS: Register your sink at www.americanstandard.com. Please save your proof of purchase (sale receipt). If you need assistance or do not have access to our website, please contact American Standard Customer Care at: (800) 442-1902. An American Standard representative will assist in completing the warranty registration.

*In California, your warranty rights remain intact even if you do not complete the registration process.

SHARE YOUR NEW PRODUCT!

Tag us @american_standard on Instagram and show us how your new product looks.

WANT MORE INFO?

For questions or help call us at **855-815-0004, or visit AmericanStandard.com**

UNITED STATES
American Standard Brands
865 Centennial Ave.
Piscataway, New Jersey 08854
Attention: Director of Customer Care
For residents of the United States, warrantyinformation may also be obtained by calling the following toll free number: (855) 815-0004
www.AmericanStandard.com

CANADA
LIXIL Canada, Inc.
5900 Avebury Rd.
Mississauga, Ontario
Canada L5R 3M3
Toll Free: (800) 387-0369
AmericanStandard.ca/support/warranty

MEXICO
American Standard B&K Mexico
S. de R.L. de C.V.
Via Morelos #330
Col. Santa Clara
Ecatepec 55540 Edo. Mexico
Toll Free: 800-839-1200
AmericanStandard.com.mx/garantia

M965366 EN (7/23)
8337018/8337024/8337190/8337210/8337230

PART OF LIXIL

American Standard

American Standard

American Standard se consacre à rendre la vie au cœur de votre maison meilleure chaque jour...

Merci de nous avoir invités! Avec les meilleurs produits de cuisine et de salle de bains, nous sommes là pour vous aider à rendre votre vie plus heureuse, plus saine et plus simple. Notre engagement en faveur de la qualité, de l'innovation et du rendement nous a permis de faire partie de votre quotidien depuis près de 150 ans, et nous nous réjouissons de continuer pendant de nombreuses années à venir.

Apprenez-en plus au www.AmericanStandard.ca

ENREGISTREZ VOTRE GARANTIE

Essayez le code **QR** facile à balayer pour saisir rapidement vos informations ou trouvez la garantie détaillée de votre produit ici :
www.AmericanStandard.ca/support/warranty

L'enregistrement vous permet de conserver vos informations sur les produits en toute sécurité et nous donne la possibilité de vous contacter en cas de rappel de produits ou de nouvelles concernant votre achat.

Avez-vous des questions ou besoin d'assistance?

Appelez-nous au 1-855-815-0004

M965366 FR (7/23)
8337018/8337024/8337190/8337210/8337230

MANUEL DU PROPRIÉTAIRE

Série C Divers accessoires de salle de bains

8337018 / 8337024 / 83370190 / 8337210 / 8337230

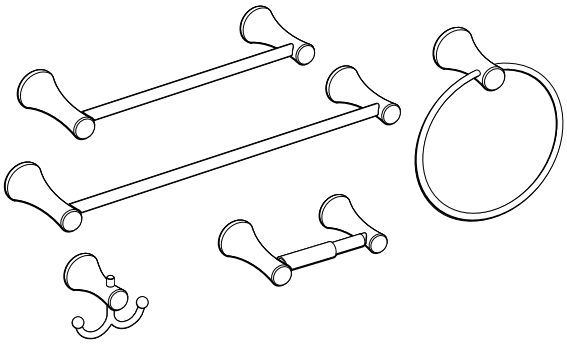

CONTENU DE LA BOÎTE

L'illustration peut être différente du produit acheté.

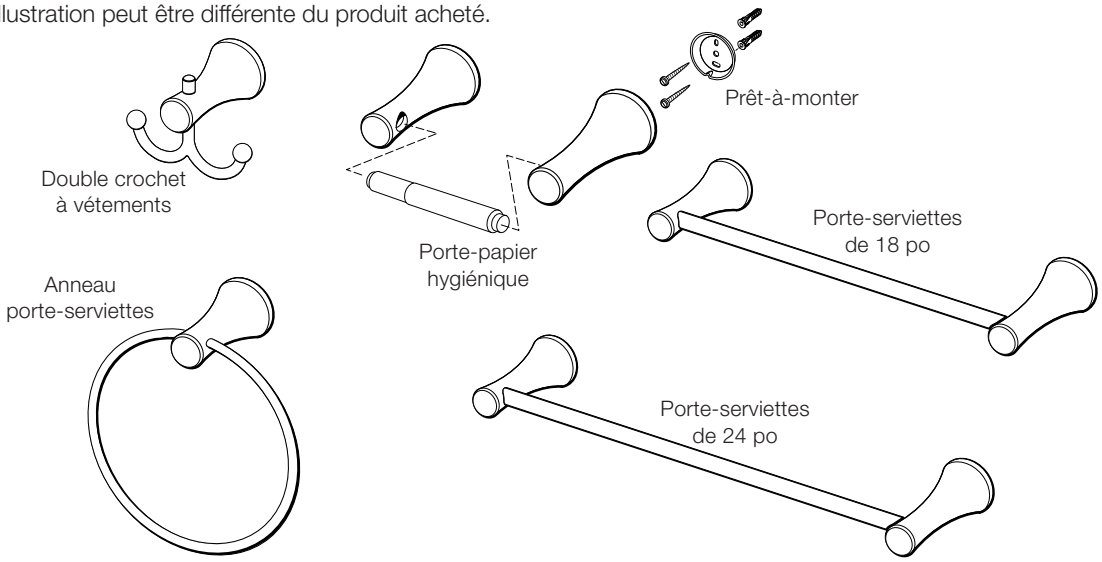

OUTILS RECOMMANDÉS

Les outils à utiliser seront indiqués par la lettre correspondante à chacune des étapes de l'installation.

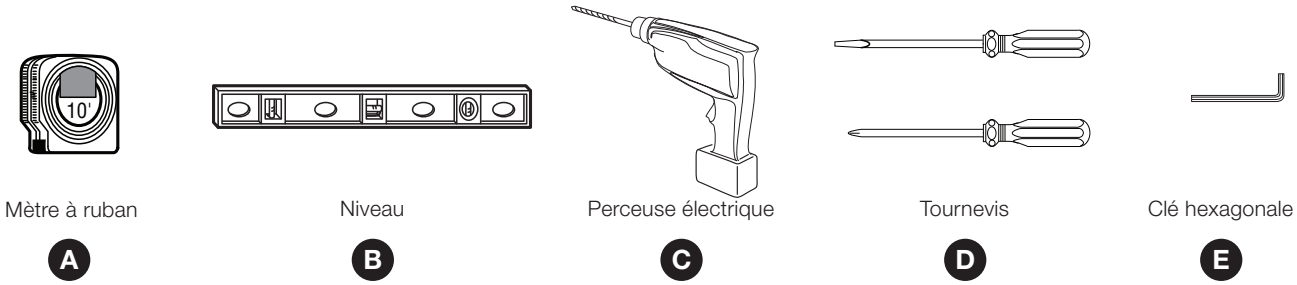

AVANT D'INSTALLER VOTRE ROBINET

Fermer l'alimentation en eau chaude et froide avant de commencer.

CONSIGNES D'INSTALLATION

1 INSTALLATION DES SUPPORTS DE MONTAGE POUR TOUS LES ACCESSOIRES À MONTAGE MURAL

- Il est préférable de monter les ACCESSOIRES MURAUX sur un poteau mural ou une traverse dans le mur, à l'aide des VIS (**2**) fournies.
- Si l'ACCESSOIRE doit être installé sur un mur en carrelage ou en plâtre, des CHEVILLES (**3**) et des VIS (**2**) doivent être utilisées.
- Déterminez la hauteur et l'emplacement souhaités (facultatif) et tracez une ligne médiane. Assurez-vous que la ligne médiane est droite. En utilisant le SUPPORT MONTAGE (**1**) comme modèle, marquez les deux points des trous de fixation. Si le SUPPORT DE MONTAGE (**1**) est fixé sur un poteau ou une traverse, percez de petits avant-trous pour les VIS (**2**).
- Pour les installations sur des murs en carrelage ou sur des cloisons sèches, utilisez des CHEVILLES À CARRELAGE (**3**) et des VIS (**2**) pour fixer le SUPPORT DE MONTAGE (**1**) au mur. Percez deux 6,35 mm (1/4 po) de diamètre et d'une profondeur minimum de 31,75 mm (1-1/4po). Insérez les deux CHEVILLES À CARRELAGE (**3**) au ras du mur fini. Placez le SUPPORT MONTAGE (**1**) sur les CHEVILLES À
CARRELAGE (**3**) et insérez les VIS (**2**) fournies à l'aide d'un tournevis plat. Voir l'illustration ci-dessous.
- Fixez le SUPPORT DE MONTAGE (**1**) au mur à l'aide de VIS (**2**).

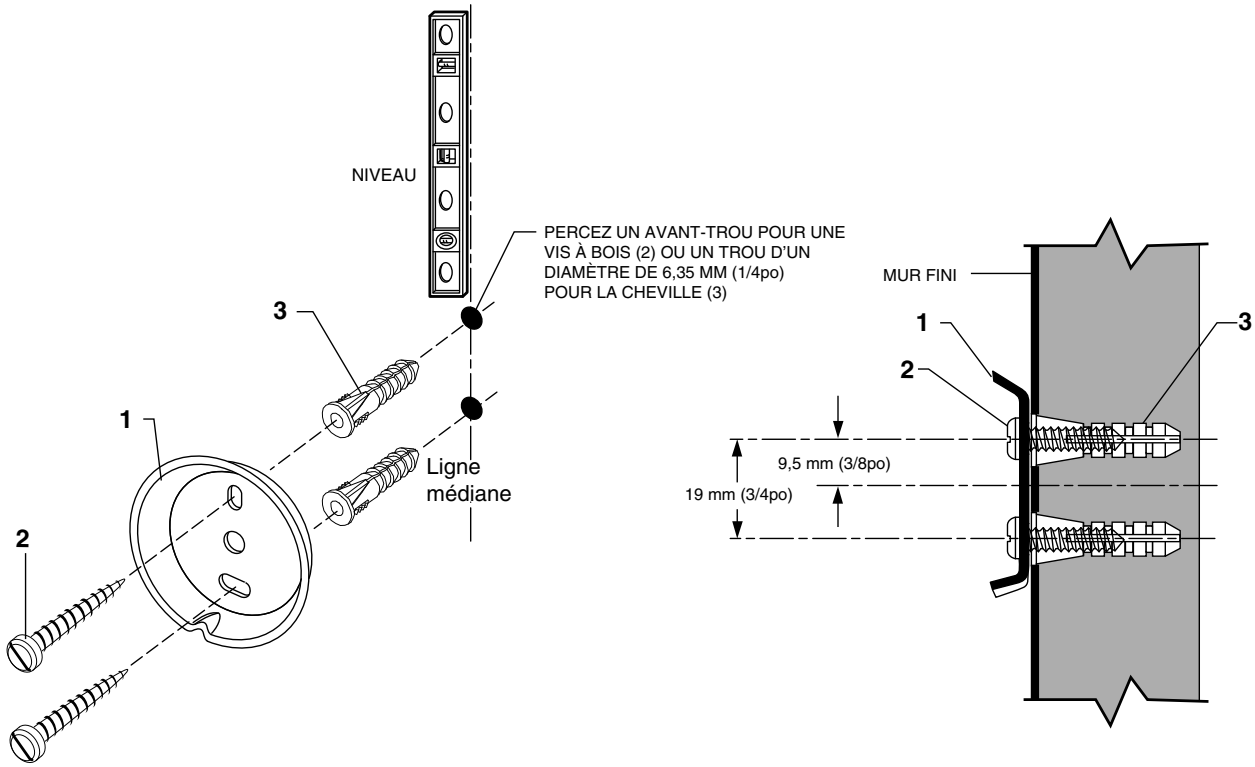

2 INSTALLATION D'UN ANNEAU PORTE-SERVIETTES ET D'UN CROCHET À VÊTEMENTS

- Reportez-vous à ***l'étape 1*** pour l'installation des SUPPORTS DE MONTAGE (**2**). Alignez l'accessoire et placez la BRIDE DE SOL DE L'ACCESSOIRE (**1**) sur le SUPPORT DE MONTAGE (**2**). Fixez l'accessoire avec une VIS DE RÉGLAGE (**3**) à l'aide d'une CLÉ HEXAGONALE de 4 mm (**4**).

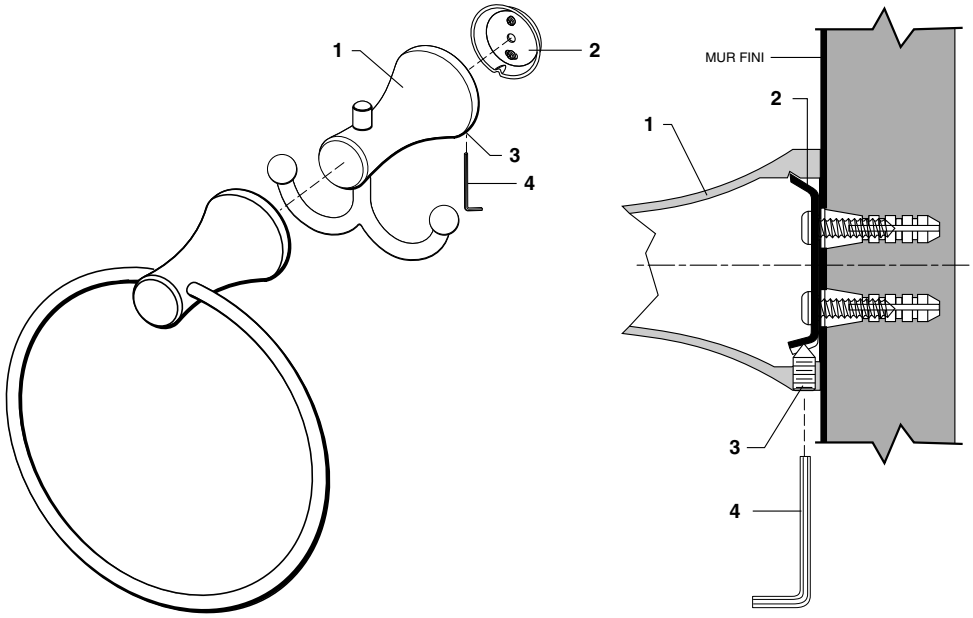

3 INSTALLATION DU PORTE-PAPIER HYGIÉNIQUE

- Reportez-vous à ***l'étape 1*** pour l'installation des SUPPORTS DE MONTAGE (**1**). ***REMARQUE : la distance de la ligne médiane entre les deux SUPPORTS DE MONTAGE est de 166mm (6-1/2 po). Assurez-vous que les deux SUPPORTS DE MONTAGE (1) sont de niveau.***
- Installez les BRIDES DE SOL DE L'ACCESSOIRE (**2**) sur les SUPPORTS DE MONTAGE (**1**). Assurez-vous que les BRIDES DE SOL DE L'ACCESSOIRE (**2**) avec les trous pour la barre horizontale sont orientées vers l'intérieur. Fixez les BRIDES DE SOL DE L'ACCESSOIRE (**2**) avec une VIS DE RÉGLAGE (**3**) à l'aide d'une CLÉ HEXAGONALE de 4 mm (**4**).
- Installez la BARRE DU PORTE-PAPIER HYGIÉNIQUE (**5**) dans les BRIDES DE SOL DE L'ACCESSOIRE (**2**) montées.

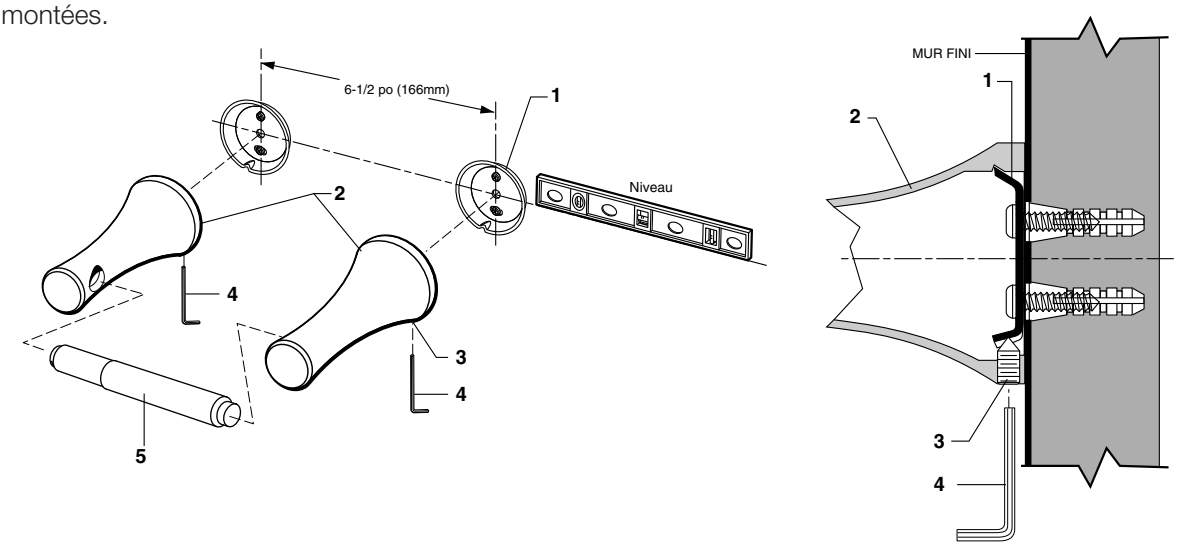

4 INSTALLATION DES PORTE-SERVIETTES DE 457,2 MM (18PO) ET 609,6 MM (24PO)

- Reportez-vous à ***l'étape 1*** pour l'installation des SUPPORTS DE MONTAGE (**1**). ***REMARQUE : la distance de la ligne médiane entre les deux SUPPORTS DE MONTAGE est de 457,2 mm (18po) ou 609,6 mm (24po). Assurez-vous que les deux SUPPORTS DE MONTAGE (1) sont de niveau.***
- Installez les BRIDES DE SOL DE L'ACCESSOIRE (**2**) sur les SUPPORTS DE MONTAGE (**1**). Fixez les BRIDES DE SOL DE L'ACCESSOIRE (**2**) avec une VIS DE RÉGLAGE (**3**) à l'aide d'une CLÉ HEXAGONALE de 4 mm (**4**).

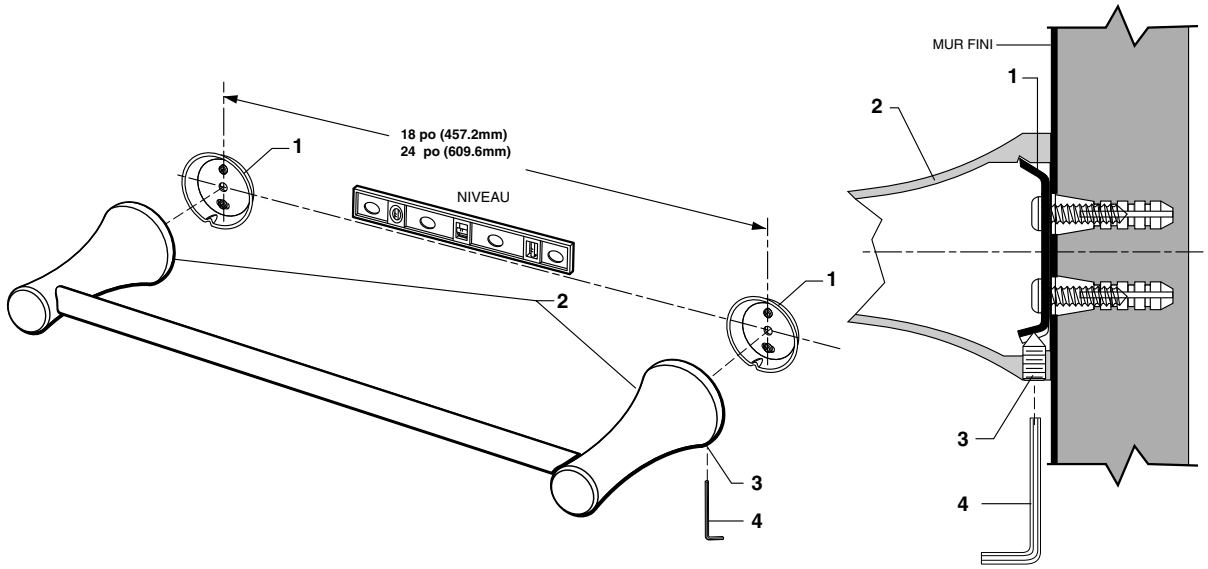

5 INSTRUCTIONS D'ENTRETIEN

À FAIRE : NETTOYER LE PRODUIT EN LE RINÇANT SIMPLEMENT À L'EAU CLAIRE. SÉCHER À L'AIDE D'UN LINGE DOUX EN FLANELLE DE COTON. **À NE PAS FAIRE :** NE PAS NETTOYER LE PRODUIT AVEC DU SAVON, DE L'ACIDE, DU PRODUIT À POLIR, DES PRODUITS ABRASIFS, DES NETTOYANTS FORTS, NI UN LINGE RUGUEUX.

FAITES-NOUS PART DE VOS COMMENTAIRES!

S'il vous plaît laissez-nous une critique de produit ou une histoire à **AmericanStandard.com/reviews**

Visionnez des vidéos d'installation sur **youtube.com/americanstandard**

Enregistrez votre garantie et abonnez-vous à un bulletin d'information plein d'idées sur **www.AmericanStandard.ca/support/warranty**

VEUILLEZ REMPLIR L'ENREGISTREMENT DE GARANTIE AMERICAN STANDARD ET SAUVEGARDER CETTE INFORMATION SUR LA GARANTIE.

IMPORTANT: La lavabo doit avoir été enregistrée pour que cette garantie entre en vigueur. Votre enregistrement nous permettra de tcommuniquer facilement avec vous en cas de rappel du produit.*

INSTRUCTIONS: Enregistrez votre lavabo au www.americanstandard.com. Conservez votre preuve d'achat (ticket de caisse). Si vous avez besoin d'aide ou n'avez pas accès à notre site Web, veuillez appeler le service à la clientèle d'American Standard au numéro suivant : 800 442-1902. Un représentant d'American Standard vous aidera à remplir l'enregistrement de la garantie.

*En Californie, vos droits de garantie demeurent inchangés même si vous n'enregistrez pas la garantie.

PARTAGEZ VOTRE NOUVEAU PRODUIT!

Identifiez-nous @american_standard sur Instagram et montrez-nous à quoi ressemble votre nouveau produit.

D'AUTRES RENSEIGNEMENTS?

Pour toute question ou de l'aide, appelez-nous au **855-836-9615, ou visitez le site www.AmericanStandard.ca**

AUX ÉTATS-UNIS :
American Standard Brands
865 Centennial Ave.
Piscataway, New Jersey 08854
Attention: Directeur ou directrice de la consommation Pour les résidents des États-Unis, il est également possible d'obtenir les renseignements relatifs à la garantie en téléphonant au numéro sans frais suivant : (855) 815-0004.
www.AmericanStandard.com

AU CANADA
LIXIL Canada, Inc.
5900 Avebury Rd.
Mississauga, Ontario
Canada L5R 3M3
Sans frais : (800) 387-0369
AmericanStandard.ca/support/warranty

AU MEXIQUE
American Standard B&K Mexico
S. de R.L. de C.V.
Via Morelos #330
Col. Santa Clara
Ecatepec 55540 Edo. Mexico
Sans frais: 800-839-1200
AmericanStandard.com.mx/garantia

M965366 FR (7/23)
8337018/8337024/8337190/8337210/8337230

PART OF LIXIL

American Standard

American Standard

American Standard se dedica a mejorar la vida, en el corazón de su hogar, cada día...

...así que, igracias por invitarnos! Con lo mejor en productos de cocina y baño, estamos aquí para ayudarle a hacer su vida más feliz, más sana y más sencilla. Nuestro compromiso con la calidad, la innovación y el desempeño nos ha convertido en parte de su rutina diaria durante casi 150 años, y esperamos formar parte de su vida durante muchos años más.

Para más información visite www.AmericanStandard.com.mx

REGISTRE SU GARANTÍA

Use el código **QR** fácil de escanear para introducir rápidamente su información o encuentre la garantía detallada d e su producto aquí:

www.AmericanStandard.com.mx/garantia

El registro le permite a usted guardar bien la información de su producto y a nosotros nos permite ponernos en contacto con usted en caso de retirada o por cualquier novedad sobre su compra.

Y si llega a tener una pregunta o necesita ayuda...

Llámenos al 1-855-815-0004

M965366 SP (7/23)
8337018/8337024/8337190/8337210/8337230

MANUAL DEL PROPIETARIO

Serie C Accesorios informales para baño

8337018 / 8337024 / 83370190 / 8337210 / 8337230

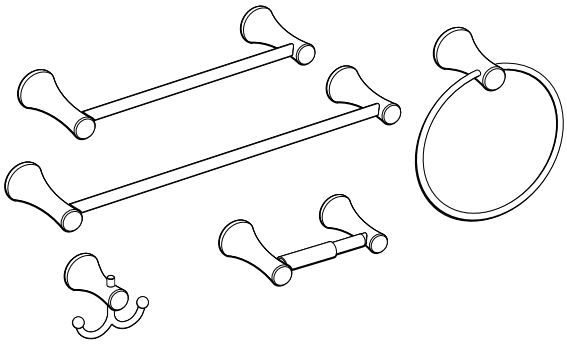

DENTRO DE LA CAJA

La imagen puede variar del producto comprado.

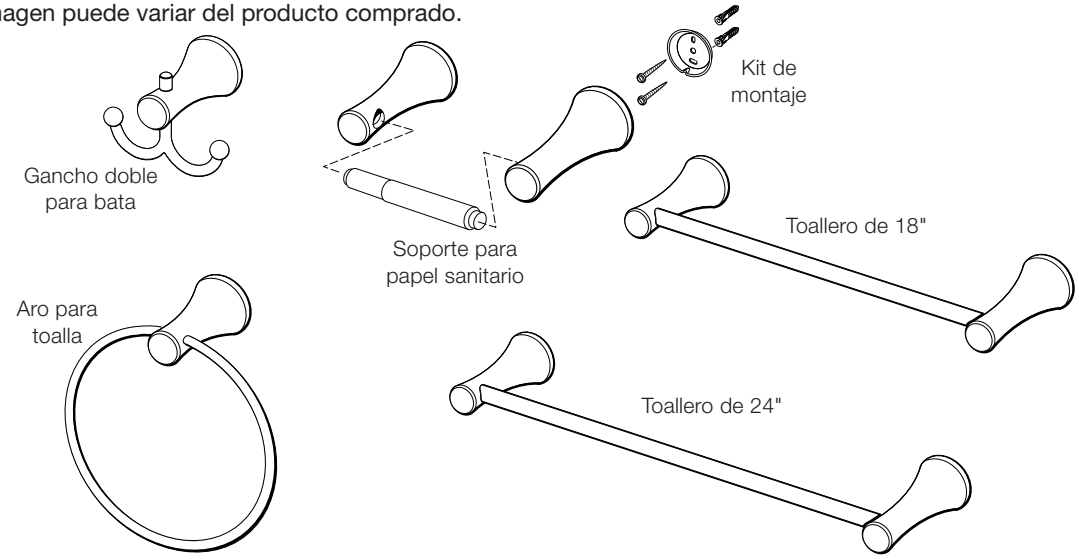

HERRAMIENTAS RECOMENDADAS

Los pasos de instalación le indicarán qué herramientas deben utilizarse con la letra asociada

Cinta métrica

A

Nivel

B

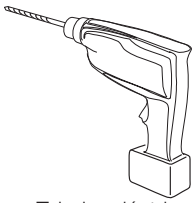

Taladro eléctrico

C

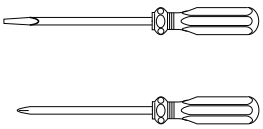

Destornilladores

D

Llave Allen

E

ANTES DE INSTALAR SU LLAVE

Desconecte los suministros de agua caliente y fría antes de comenzar.

American Standard

INSTRUCCIONES DE INSTALACIÓN

1 INSTALACIÓN DE MÉNSULAS DE MONTAJE PARA TODOS LOS ACCESORIOS MONTADOS EN LA PARED

- Los ACCESORIOS DE PARED funcionan mejor si se fijan a un montante de pared o refuerzo transversal en la pared, con los TORNILLOS (**2**) proporcionados.
- Si el ACCESORIO va a instalarse en una pared con azulejos o de yeso, se deberán usar ANCLAJES (**3**) y TORNILLOS (**2**).
- Determine la altura y ubicación deseadas (opcional) y marque una línea central. Asegúrese de que la línea central esté a nivel. Utilizando la MÉNSULA DE MONTAJE (**1**) como plantilla marque los dos puntos para los orificios de montaje. Si la MÉNSULA DE MONTAJE (**1**) está asegurada a un montante o refuerzo transversal, perfore pequeños orificios piloto para los TORNILLOS (**2**).
- Para instalaciones en paredes con azulejos o tablarroca, use ANCLAJES PARA AZULEJO (**3**) y TORNILLOS (**2**) para fijar la MÉNSULA DE MONTAJE (**1**) a la pared. Perfore dos agujeros de 6.35 mm (1/4") de diámetro con una profundidad mínima de 31.75 mm (1-1/4"). Inserte los dos ANCLAJES PARA AZULEJO (**3**) hasta que estén al ras de la pared terminada. Coloque la MÉNSULA DE MONTAJE (**1**) sobre los ANCLAJES PARA AZULEJO (**3**) e inserte los TORNILLOS (**2**) que se proporcionan con un desarmador plano. Consulte la ilustración que se muestra a continuación.
- Fije la MÉNSULA DE MONTAJE (**1**) a la pared con TORNILLOS (**2**).

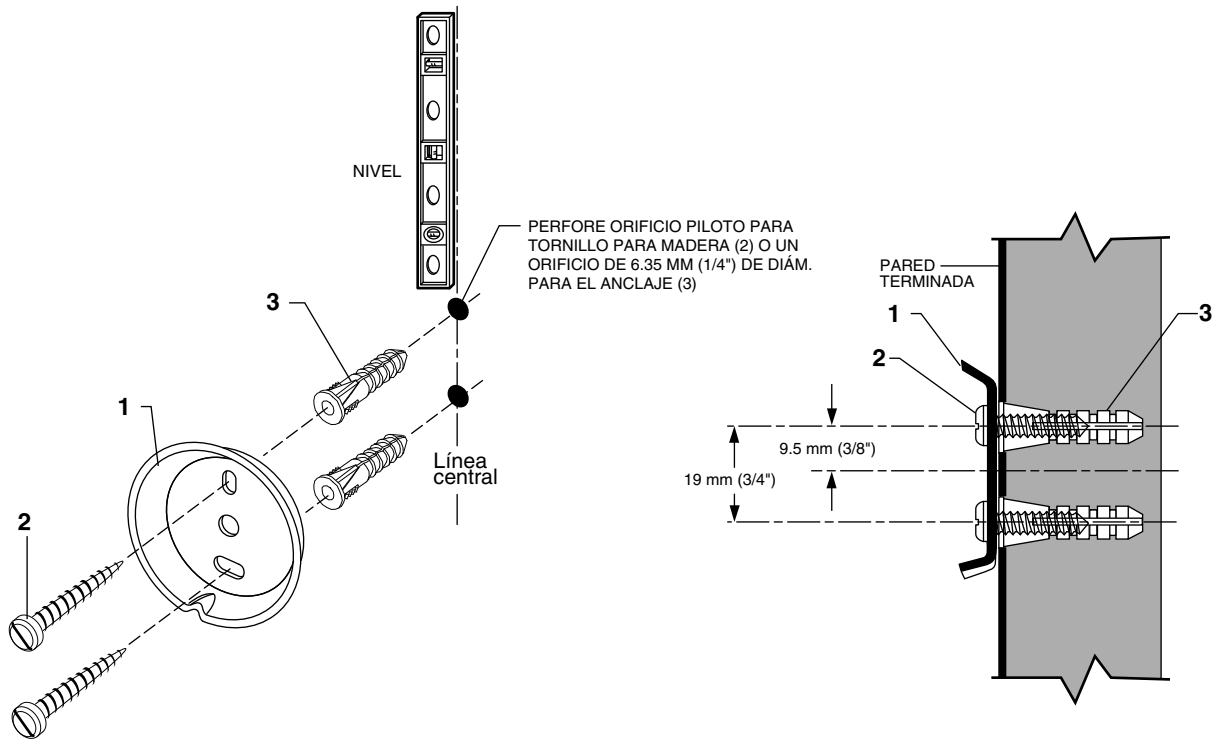

2 INSTALACIÓN DE ARO PARA TOALLA Y GANCHO PARA BATA

- Consulte el ***Paso 1*** para la instalación de las MÉNSULAS DE MONTAJE (**2**). Alinee el accesorio y coloque el CHAPETÓN DEL ACCESORIO (**1**) en laMÉNSULA DE MONTAJE (**2**). Fije el accesorio con el TORNILLO DE FIJACIÓN (**3**) usando una LLAVE ALLEN de 4 mm (**4**).

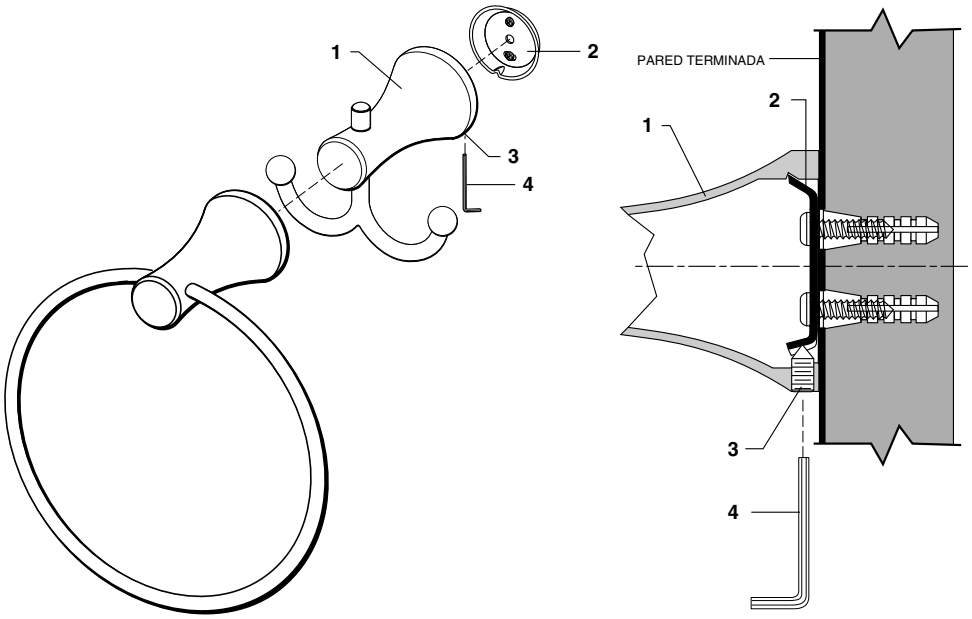

3 INSTALE EL SOPORTE PARA PAPEL SANITARIO

- Consulte el **Paso 1** para la instalación de las MÉNSULAS DE MONTAJE (**1**). ***NOTA: La distancia a la línea central entre las dos MÉNSULAS DE MONTAJE es de 166 mm (6-1/2"). Asegúrese de que las dos MÉNSULAS DE MONTAJE (1) estén niveladas.***
- Instale los CHAPETONES DEL ACCESORIO (**2**) en las MÉNSULAS DE MONTAJE (**1**). Asegúrese de que los CHAPETONES DEL ACCESORIO (**2**) con orificios para la barra horizontal vean hacia adentro. Fije los CHAPETONES DEL ACCESORIO (**2**) con el TORNILLO DE FIJACIÓN (**3**) usando una LLAVE ALLEN de 4 mm (**4**).
- Instale la BARRA DEL SOPORTE DE PAPEL (**5**) en los CHAPETONES DEL ACCESORIO (**2**) montados.

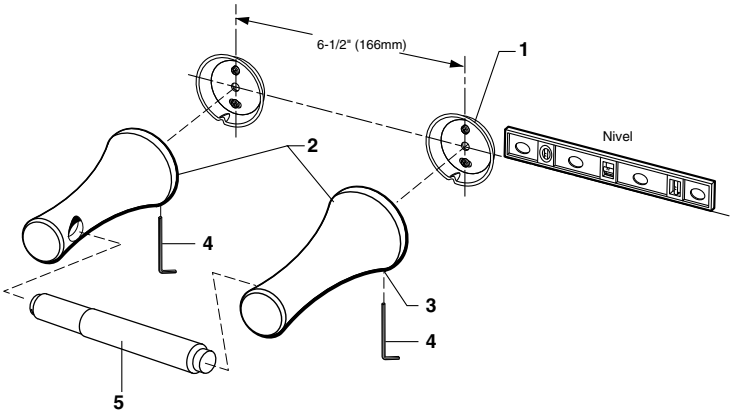

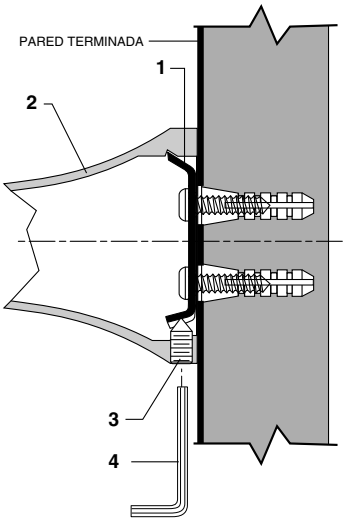

4 INSTALACIÓN DE TOALLERO DE 457.2 MM (18") Y 609.6 MM (24")

- Consulte el ***Paso 1*** para la instalación de las MÉNSULAS DE MONTAJE (**1**). ***NOTA: La distancia a la línea central entre las dos MÉNSULAS DE MONTAJE es de 457.2 mm (18") o 609.6 mm (24"). Asegúrese de que las dos MÉNSULAS DE MONTAJE (1) estén niveladas.***
- Instale los CHAPETONES DEL ACCESORIO (**2**) en las MÉNSULAS DE MONTAJE (**1**). Fije los CHAPETONES DEL ACCESORIO (**2**) con el TORNILLO DE FIJACIÓN (**3**) usando una LLAVE ALLEN de 4 mm (4).

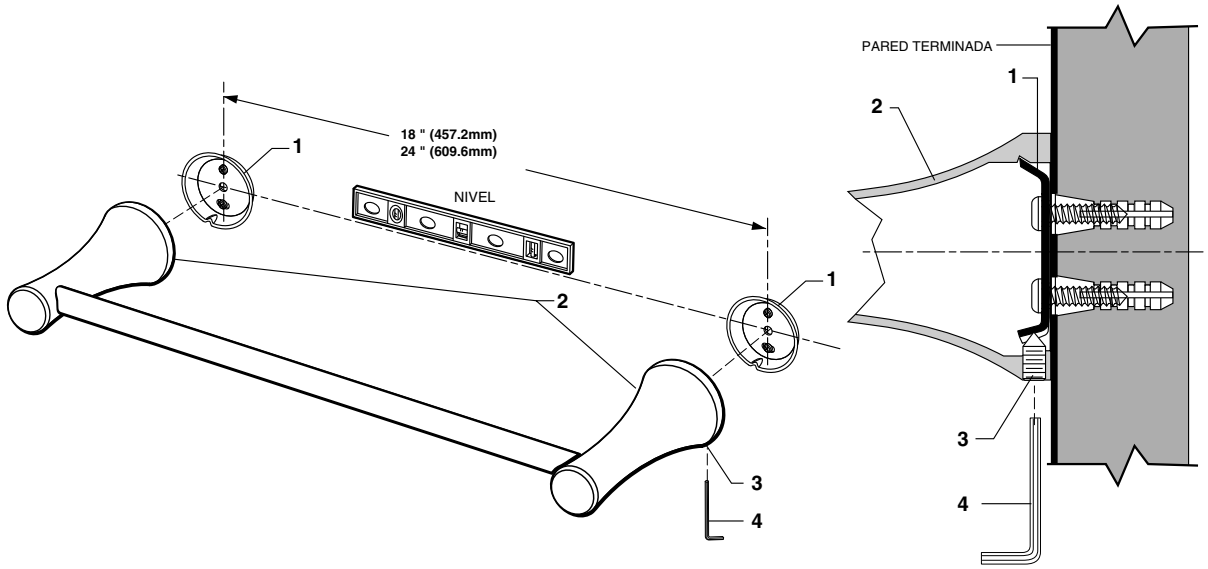

5 INSTRUCCIONES DE CUIDADO:

SÍ: SIMPLEMENTE ENJUAGAR EL PRODUCTO CON AGUA LIMPIA. SECAR CON UN PAÑO DE FRANELA SUAVE. **NO:** NO LIMPIAR EL PRODUCTO CON JABONES, ÁCIDO, PULIDORES, ABRASIVOS, LIMPIADORES DUROS O UN TRAPO CON UNA SUPERFICIE ÁSPERA.

¡DÍGANOS QUÉ PIENSA!

Déjenos una reseña o una historia del producto en
AmericanStandard.com/reviews

Encuentre videos de instalación en
youtube.com/americanstandard

Registre su garantía e inscríbase para recibir un boletín lleno de ideas en **www.AmericanStandard.com.mx/garantia**

COMPLETE EL PROCESO DE INSCRIPCIÓN DE LA GARANTÍA DE AMERICAN STANDARD Y GUARDE ESTA INFORMACIÓN SOBRE LA GARANTÍA IMPORTANTE: Debe realizar la inscripción de la lavabo para que esta garantía tenga vigencia. Gracias a su inscripción, será más fácil contactarlo en caso de una retirada del producto del mercado.*

INSTRUCCIONES: Registre la lavabo en www.americanstandard.com. Guarde el comprobante de compra (recibo de compra). Si necesita asistencia o no puede acceder a nuestro sitio web, comuníquese con Atención al Cliente de American Standard llamando al: (800) 442-1902. Un representante de American Standard lo ayudará a completar la inscripción de la garantía.

* En California, sus derechos de garantía permanecen intactos aunque no complete el proceso de inscripción.

¡COMPARTA SU PRODUCTO NUEVO!

Etiquétenos @american_standard en Instagram y muéstrenos cómo se ve su nuevo producto.

¿QUIERE MÁS INFORMACIÓN?

Para hacer consultas o solicitar ayuda llámenos **855-815-0004, o visite www.AmericanStandard.com.mx**

EN ESTADOS UNIDOS
American Standard Brands
865 Centennial Ave.
Piscataway, New Jersey 08854
Atención: Director of Consumer Affairs
Los residentes de Estados Unidos también pueden obtener información sobre la garantía llamando al siguiente número gratuito: (855) 815-0004
www.AmericanStandard.com

EN CANADÁ
LIXIL Canada, Inc.
5900 Avebury Rd.
Mississauga, Ontario
Canadá L5R 3M3
Número gratuito :
(800) 387-0369
AmericanStandard.ca/support/warranty

EN MÉXICO
American Standard B&K Mexico
S. de R.L. de C.V.
Via Morelos #330
Col. Santa Clara
Ecatepec 55540 Edo. Mexico
TNúmero gratuito: 800-839-1200
AmericanStandard.com.mx/garantia

M965366 SP (7/23)
8337018/8337024/8337190/8337210/8337230

PART OF LIXIL

American Standard