American Standard

Town Square[MD] S
Robinet de baignoire monté au plancher

NUMÉRO DE MODÈLE

T455951

Remplacer les lettres « YYY » par le code de fini approprié

CHROME POLI	002
NICKEL SATINÉ	295
BRONZE ANCIEN	278
NICKEL POLI	013

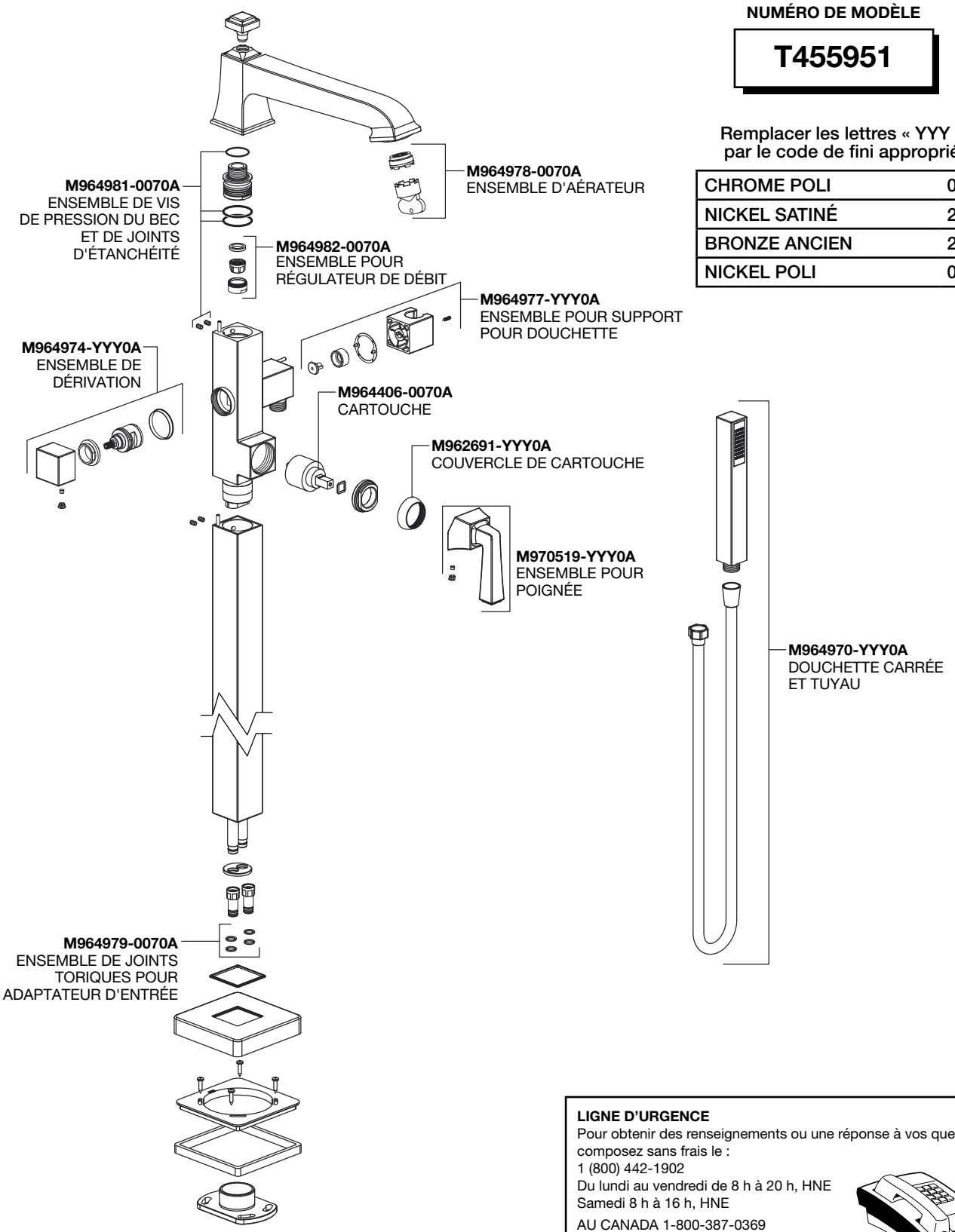

LIGNE D'URGENCE

Pour obtenir des renseignements ou une réponse à vos questions, composez sans frais le :
1 (800) 442-1902
Du lundi au vendredi de 8 h à 20 h, HNE
Samedi 8 h à 16 h, HNE

AU CANADA 1-800-387-0369
(TORONTO 1-905-306-1093)
En semaine de 8 h à 19 h, HNE

AU MEXIQUE 01-800-839-1200

PART OF LIXIL

M965963 FR Rev. 1.0 (7/20)

American Standard

Town Square® S
Llenador de tina de montaje en piso

NÚMERO DE MODELO

T455951

Reemplace las "YYY" por el código de acabado correspondiente

CROMO PULIDO	002
NIQUEL CEPILLADO	295
BRONCE LEGADO	278
NÍQUEL PULIDO	013

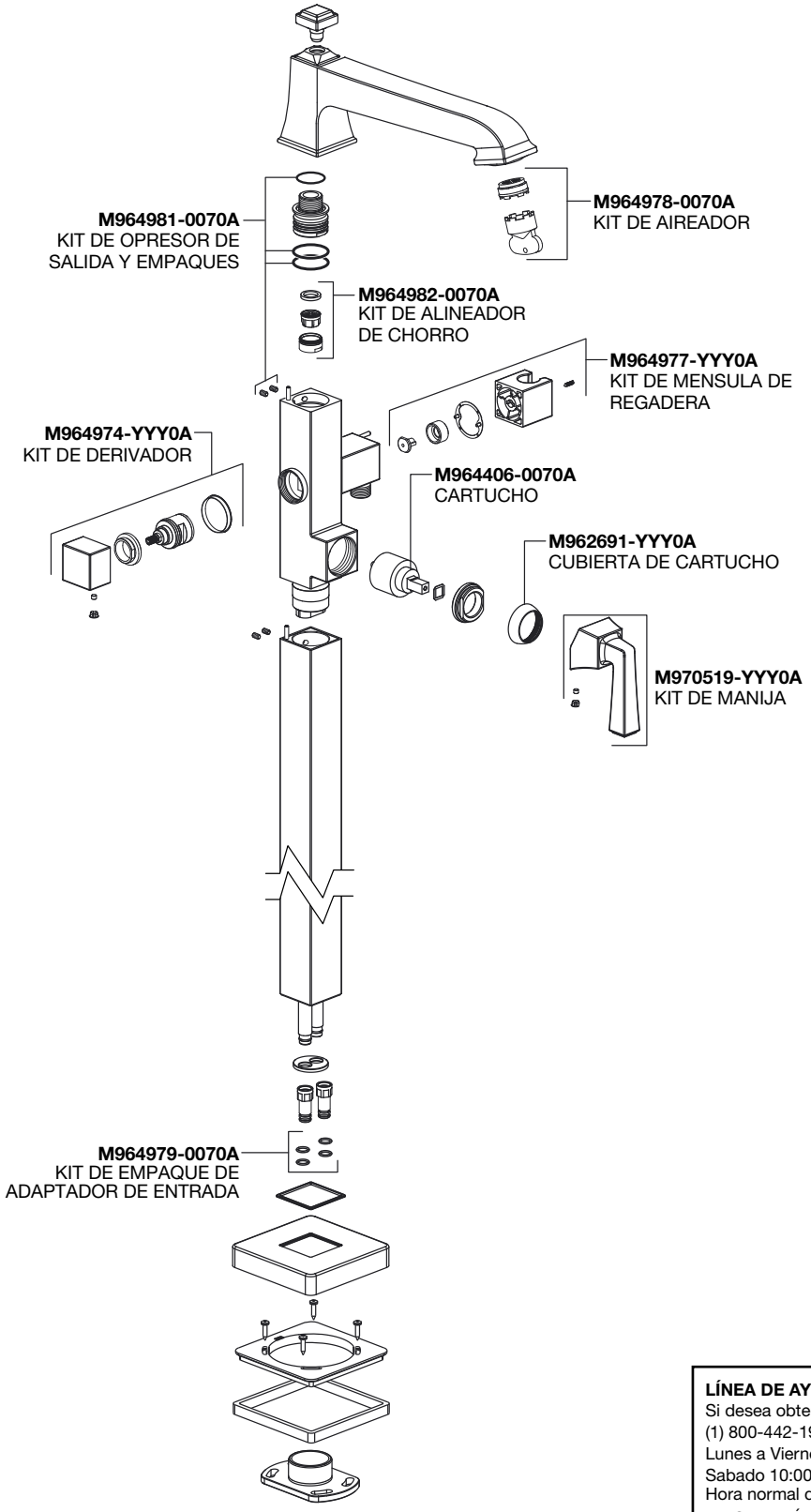

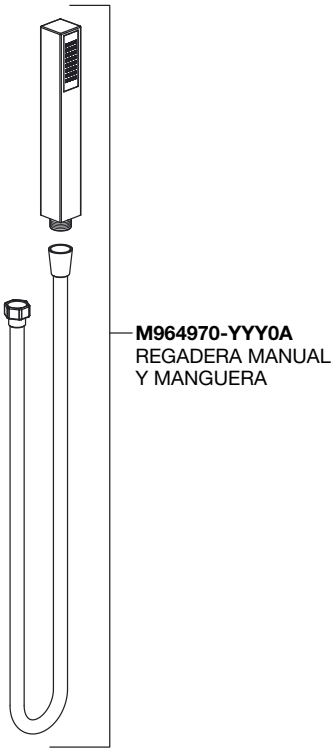

LÍNEA DE AYUDA DIRECTA

Si desea obtener información o tiene preguntas, llame sin cargo al (1) 800-442-1902.

Lunes a Viernes 8:00 a.m. a 6:00 p.m.
Sabado 10:00 a.m. a 4:00 p.m.
Hora normal del este

EN CANADÁ: 1-800-387-0369
(TORONTO: 1-905-306-1093)
Los días de semana de 8:00 a.m. a 7:00 p.m.
Hora normal del este

EN MÉXICO: 01-800-839-1200

PART OF LIXIL

M965963 SP Rev. 1.0 (7/20)

American Standard

Town Square® S
Floor Mount Tub Filler

MODEL NUMBER

T455951

Replace the "YYY" with appropriate finish code

POLISHED CHROME	002
POLISHED NICKEL	013
LEGACY BRONZE	278
SATIN NICKEL	295

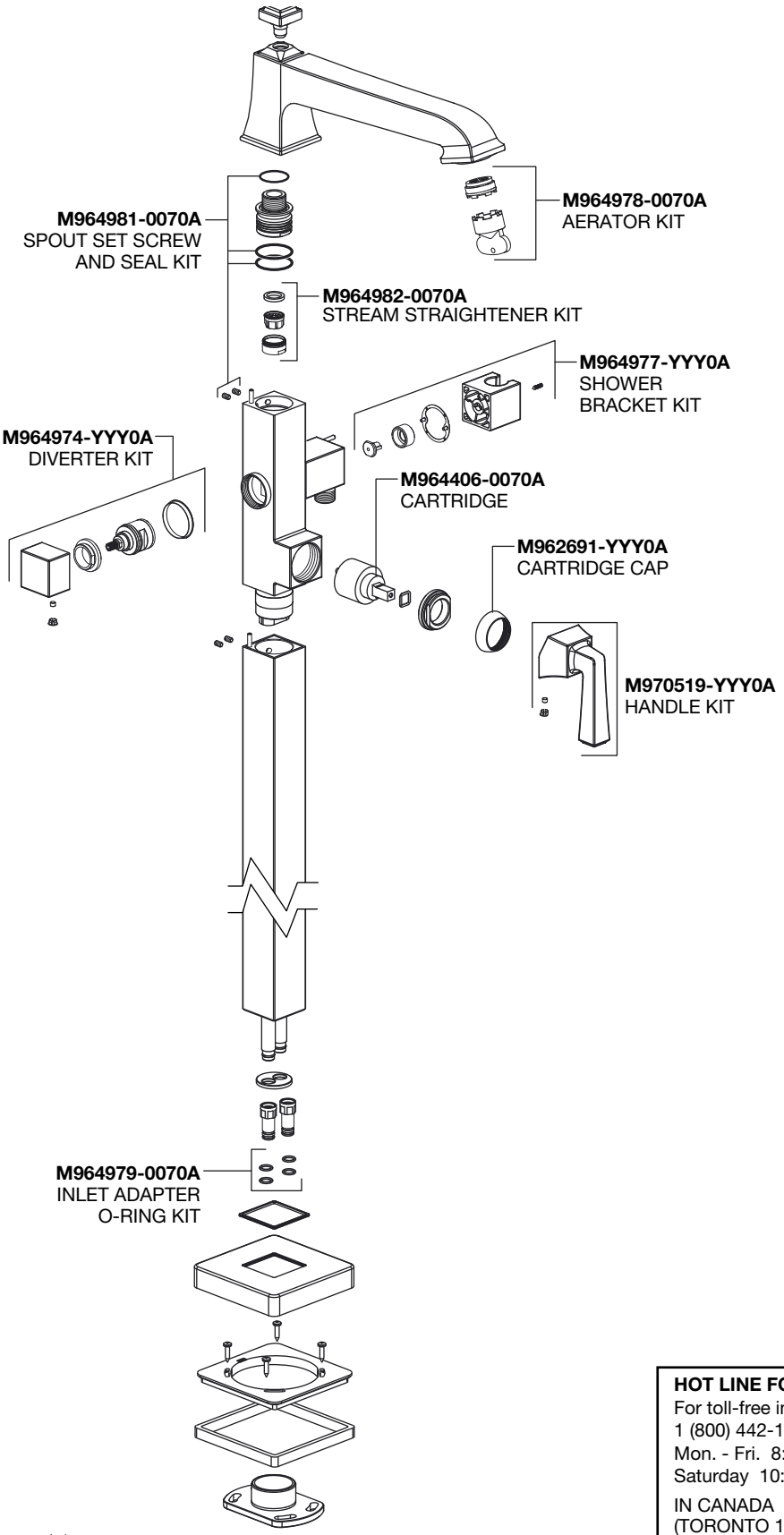

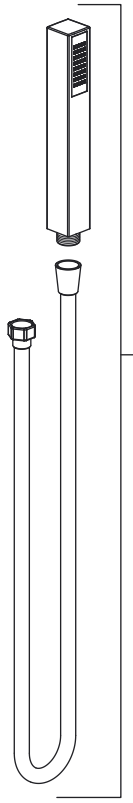

HOT LINE FOR HELP

For toll-free information and answers to your questions, call:
1 (800) 442-1902
Mon. - Fri. 8:00 a.m. to 8:00 p.m. EST
Saturday 10:00 a.m. to 4:00 p.m. EST

IN CANADA 1-800-387-0369
(TORONTO 1-905-306-1093)
Weekdays 8:00 a.m. to 7:00 p.m. EST

IN MEXICO 01-800-839-1200

PART OF LIXIL

M965963 Rev. 1.0 (7/20)