Repair Parts / Pièces de Réparation/ Partes de Reparación
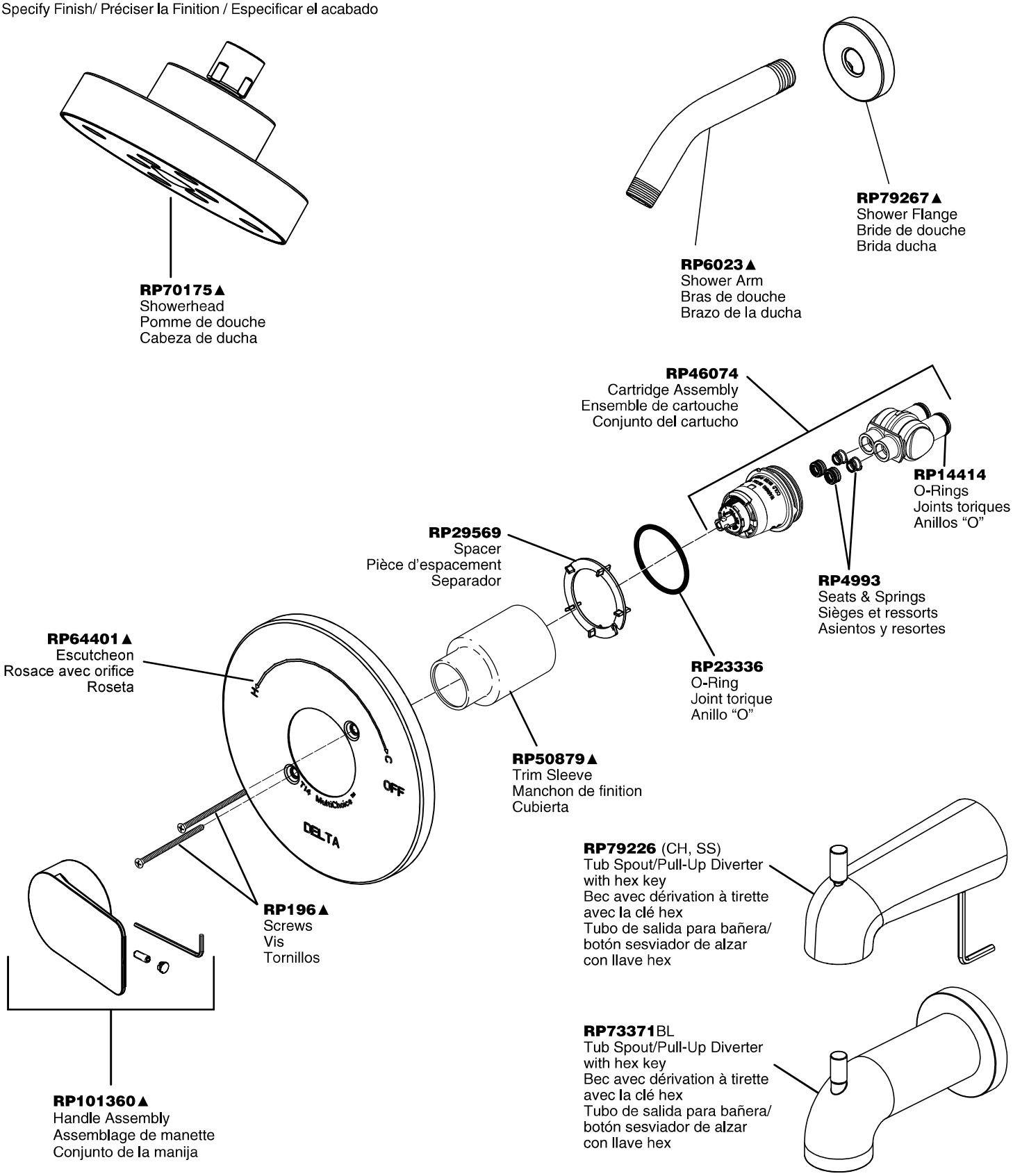
▲Specify Finish/ Préciser la Finition / Especificar el acabado