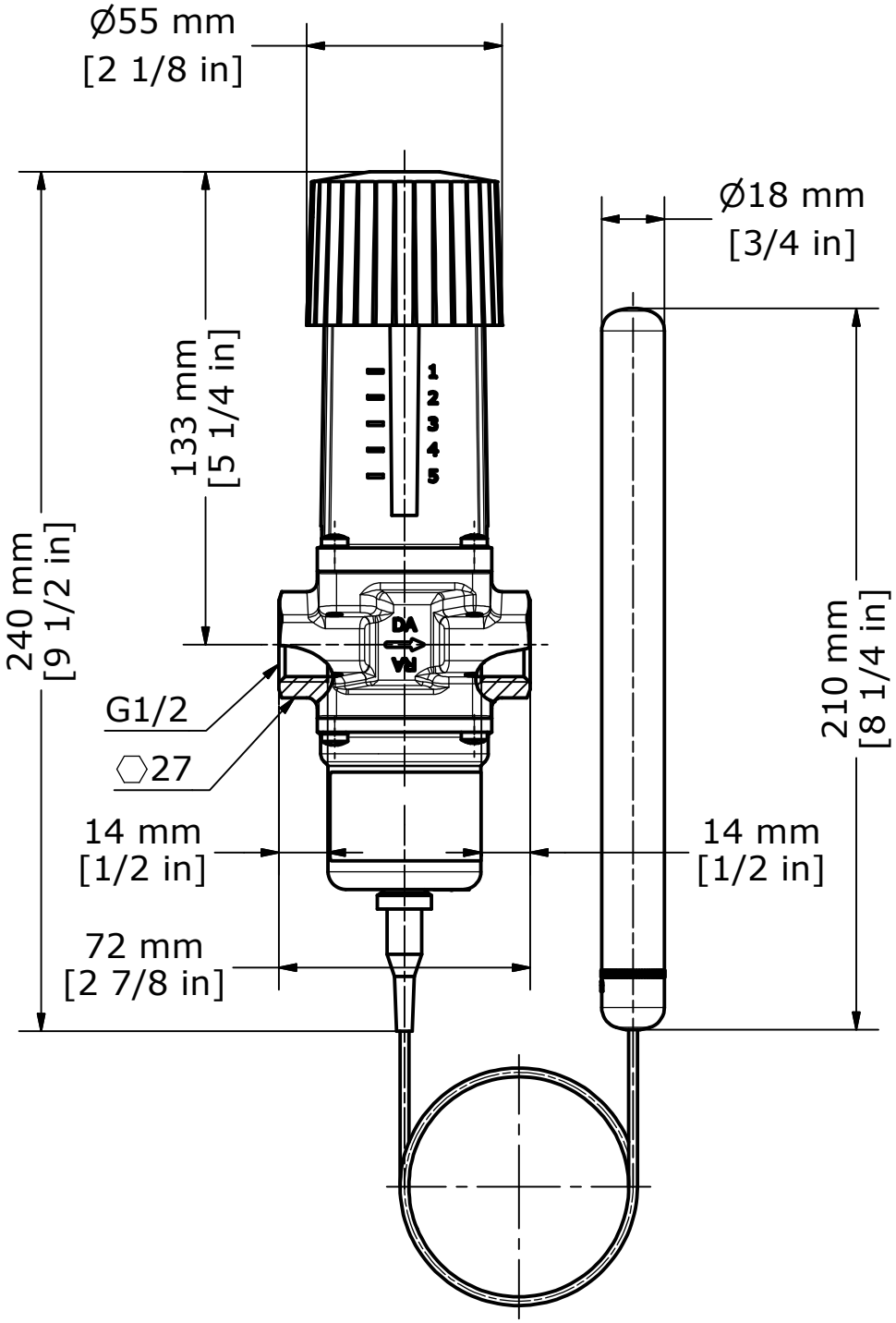Danfoss
DIM003N6252-00