Model / Modèle / Modelo: WL-MIR-C1

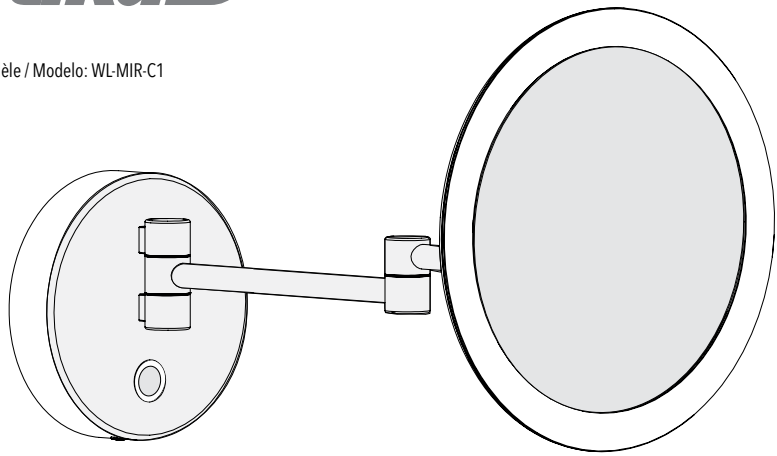

LED Cosmetic Mirror - Radia™

INSTRUCTION MANUAL

IMPORTANT, KEEP FOR FUTURE REFERENCE:
PLEASE READ CAREFULLY.

Miroir cosmétique à DEL - Radia^MC

MANUEL D'INSTRUCTIONS

IMPORTANT : À LIRE ATTENTIVEMENT ET CONSERVER.

Espejo cosmético LED - Radia^MR

MANUAL DE INSTRUCCIONES

IMPORTANTE, LEER PARA FUTURA REFERENCIA :
POR FAVOR, LEER DETENIDAMENTE.

Rev. 10-04-2019

Made in China
Residential use only
Indoor use only

Fabriqué en Chine
Usage résidentiel seulement
Usage intérieur seulement

Hecho en China
Uso residencial solamente
Uso interior solamente

EN **FR** **ES**

INCLUDED INCLUS INCLUÍDO

Item Pièce Pieza	Description Description Descripción	Quantity Quantité Cantidad
	Set screw Vis de fixation Tornillo de fijación	× 1
	Mounting screw Vis de montage Tornillo de montaje	× 4
	Wall anchor Ancrage murale Anclaje mural	× 4
	Hex Key Clé hexagonale Llave hexagonal	× 1
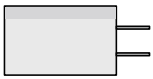	Wall plug adapter Adaptateur de prise murale Adaptador de enchufe de pared	× 1
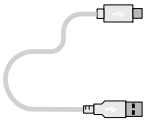	USB cable Cable USB Cable USB	× 1
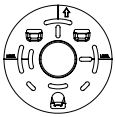	Mounting plate Plaque de montage Placa de montaje	× 1
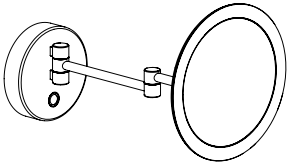	Mirror Miroir Espejo	× 1

EN

WHAT YOU WILL NEED...

FR

VOUS AUREZ BESOIN DE...

ES

LO QUE NECESITARÁ...

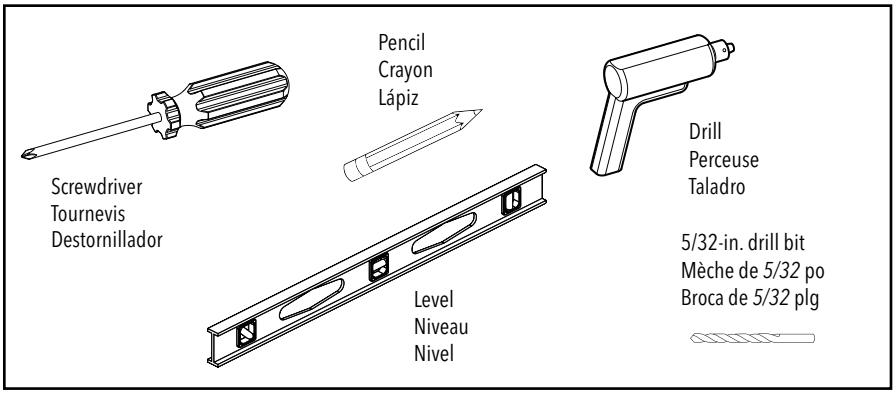

EN

IMPORTANT

The installer and/or user must read, understand and follow these instructions before installing the product. This product must be properly installed before it is used. If instructions are not followed, the manufacturer will not be held responsible for any problems or product malfunction. Failure to follow installation and/or operating instructions voids the warranty.

FR

IMPORTANT

Avant l'installation de ce produit, l'utilisateur et/ou l'installateur doit avoir lu et compris ces instructions. Cet appareil doit être installé convenablement avant usage. Si ces instructions ne sont pas respectées, le fabricant ne pourra être tenu responsable d'aucun problème ou de dysfonctionnement du produit. Le non-respect des instructions d'installation et/ou d'utilisation annulera la garantie en vigueur.

ES

IMPORTANTE

El instalador o usuario deben leer detenidamente las instrucciones antes de instalar el producto y seguirlas fielmente. El producto debe estar correctamente instalado antes de su instalación. Si no siguen las instrucciones, el fabricante no se hará responsable de problemas o de un funcionamiento incorrecto del producto. Si no sigue las instrucciones de instalación o de uso, se anulará la garantía.

EN

STEP-BY-STEP INSTALLATION

1. Unscrew the set screw with the hex key provided.

2. Remove the mounting plate from the mirror *(fig. 1).*

FR

INSTALLATION DÉTAILLÉE

1. Dévisser la vis de fixation avec la clé hexagonale fournie.

2. Retirer la plaque de montage du miroir *(fig. 1).*

ES

INSTALACIÓN ETAPA POR ETAPA

1. Desatornille el tornillo de fijación con la llave hexagonal provista.

2. Retire la placa de montaje del espejo *(fig. 1).*

fig. 1

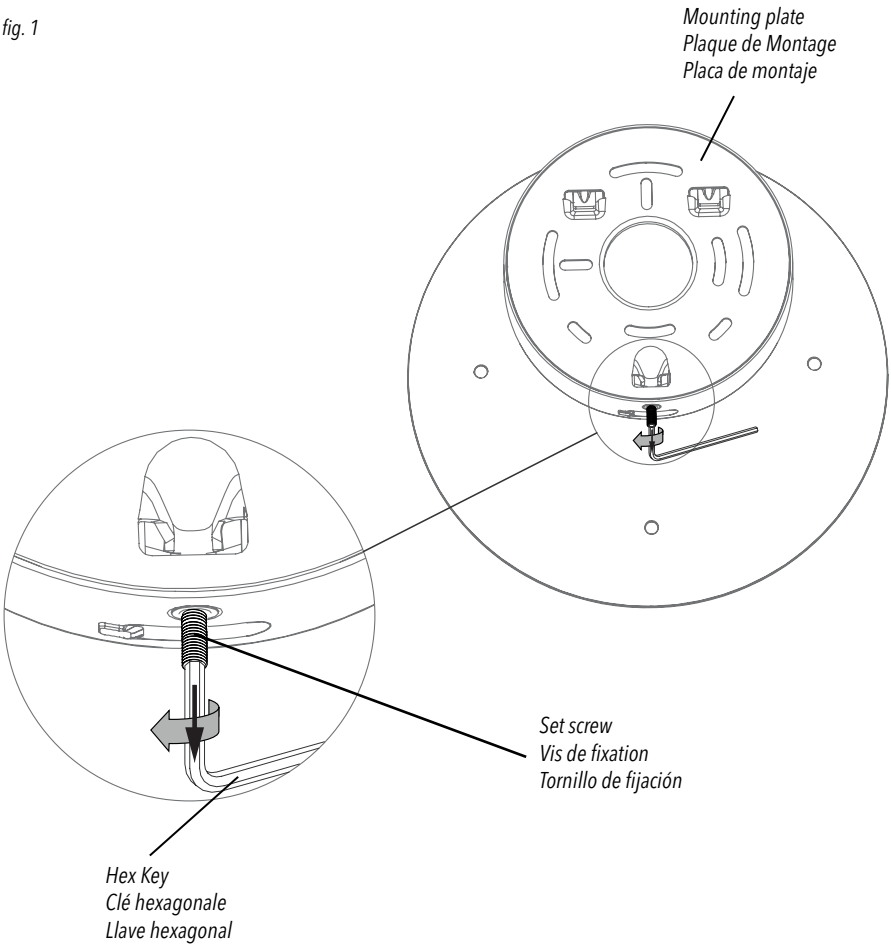

EN

3. Hold the mounting plate where the mirror will be installed. It is recommended to install the mirror near an electrical outlet. The charging cable measures 100 cm (39,37-in) *(fig. 2).*

4. Mark the drilling with a pencil *(fig. 3).*

FR

3. Appuyer la plaque à l'endroit où le miroir sera installé. Il est recommandé d'installer le miroir près d'une prise électrique. Le cable de recharge mesure 100 cm (39,37 po) *(fig. 2).*

4. Marquer le percage avec un crayon *(fig. 3).*

ES

3. Coloque la placa de montaje donde se instalará el espejo. Se recomienda instalar el espejo cerca de un toma de corriente. El cable de carga es de 100 cm (39,37 plg) *(fig. 2).*

4. Marca la perforación con un lápiz *(fig. 3).*

fig. 2

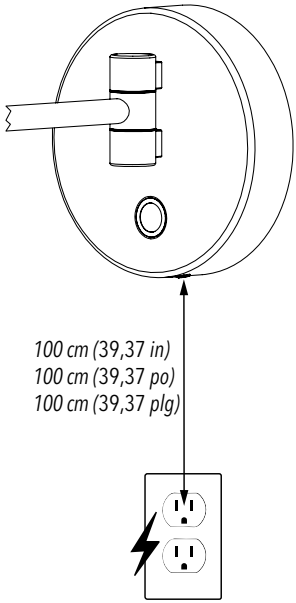

fig. 3

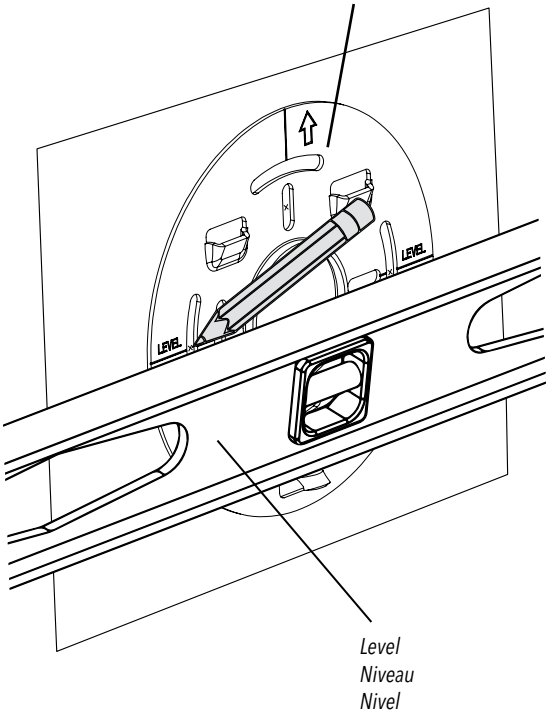

EN

5. Drill 4 holes using a 5/32 in. drill bit, in the locations previously marked in step 4 *(fig. 4).*

FR

5. À l'aide d'une perceuse équipée d'une mêche de 5/32 po, percer 4 trous aux endroits précédement marqués à l'étape 4 *(fig. 4).*

ES

5. Perfore 4 orificios con un broca de 5/32 plg, perfora en los lugares marcados anteriormente en el paso 4 *(fig. 4).*

fig. 4

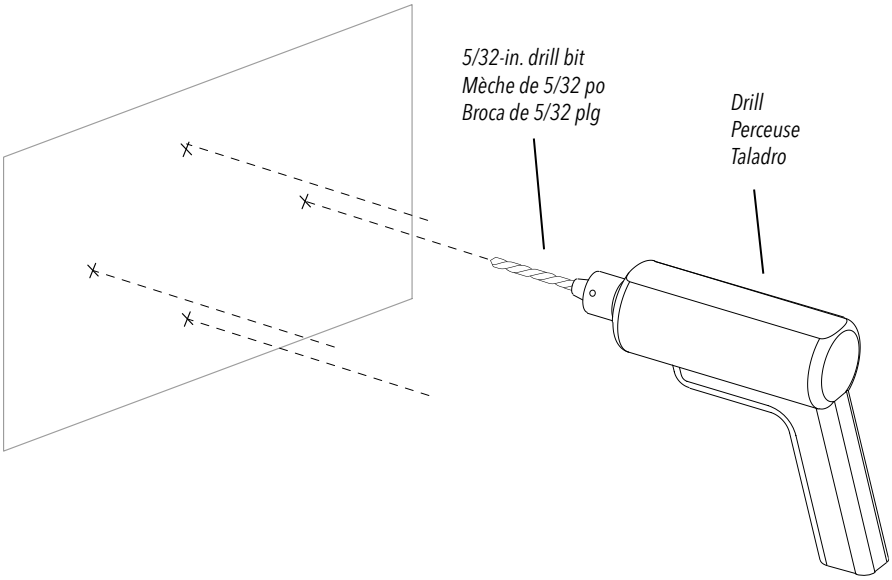

EN

6. Insert the wall anchors into the holes previously drilled.

7. Press the mounting plate onto the wall. Use a level on the guide line of the mounting plate to make sure the plate is straight.

8. Screw the mounting screws into the wall anchors to secure the mounting plate *(fig. 5)*.

FR

6. Insérer les ancrages muraux dans les trous précédement percés.

7. Appuyer la plaque de montage sur le mur. Utiliser un niveau sur la ligne guide de la plaque de montage pour s'assurer que la plaque soit droite.

8. Visser les vis de fixation dans les ancrages muraux afin de fixer la plaque de montage *(fig. 5)*.

ES

6. Inserte los anclajes murales en los agujeros previamente perforados.

7. Presione la placa de montaje en la pared. Use un nivel en la línea de guía de la placa de montaje para asegurarse de que la placa esté recta.

8. Atornille los tornillos de montaje en los anclajes murales para asegurar la placa de montaje *(fig. 5)*.

fig. 5

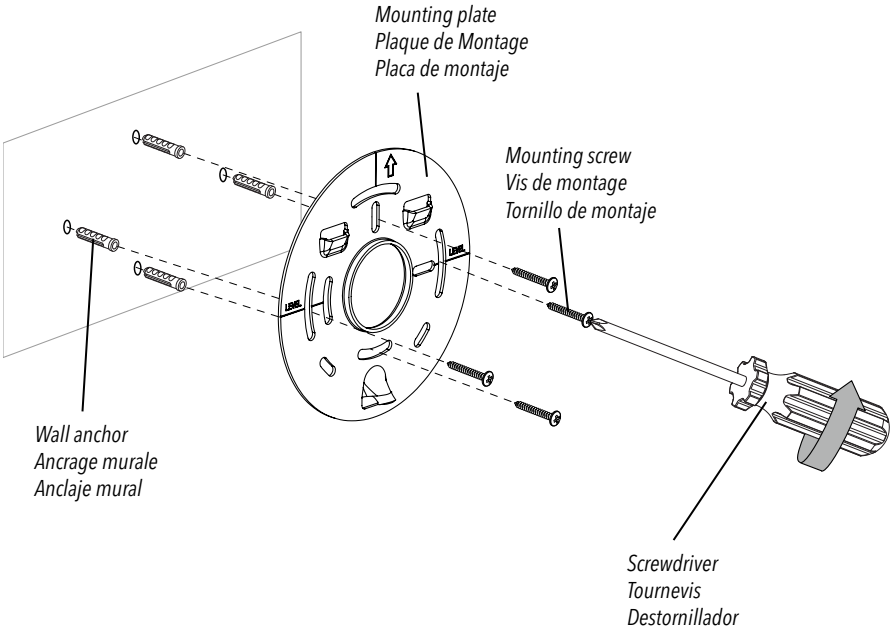

EN

9. Install the mirror on its mounting plate by first inserting the two connectors into their receptacles.

10. Make sure the mirror is well against the surface *(fig. 6).*

FR

9. Installer le miroir sur sa plaque de montage en insérant d'abord les deux raccords dans leurs réceptacles.

10. S'assurer que le miroir soit bien appuyé contre la surface *(fig. 6).*

ES

9. Instale el espejo en su placa de montaje insertando primero los dos conectores en sus receptáculos.

10. Asegúrate de que el espejo esté asentado sobre la superficie *(fig. 6).*

fig. 6

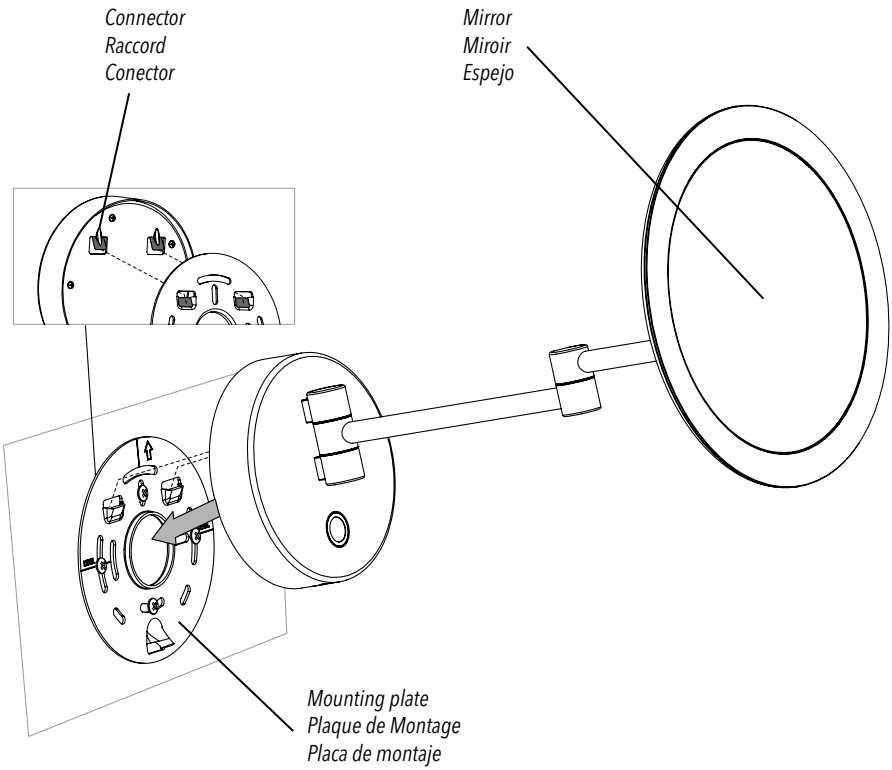

EN

11. Screw on the set screw previously removed to complete the installation and secure the mirror in place *(fig. 7).*

FR

11. Visser la vis de fixation précédemment enlevée pour terminer l'installation et sécuriser le miroir en place *(fig. 7).*

ES

11. Atornille el tornillo de fijación que se retiró previamente para completar la instalación y asegurar el espejo en su lugar *(fig. 7).*

fig. 7

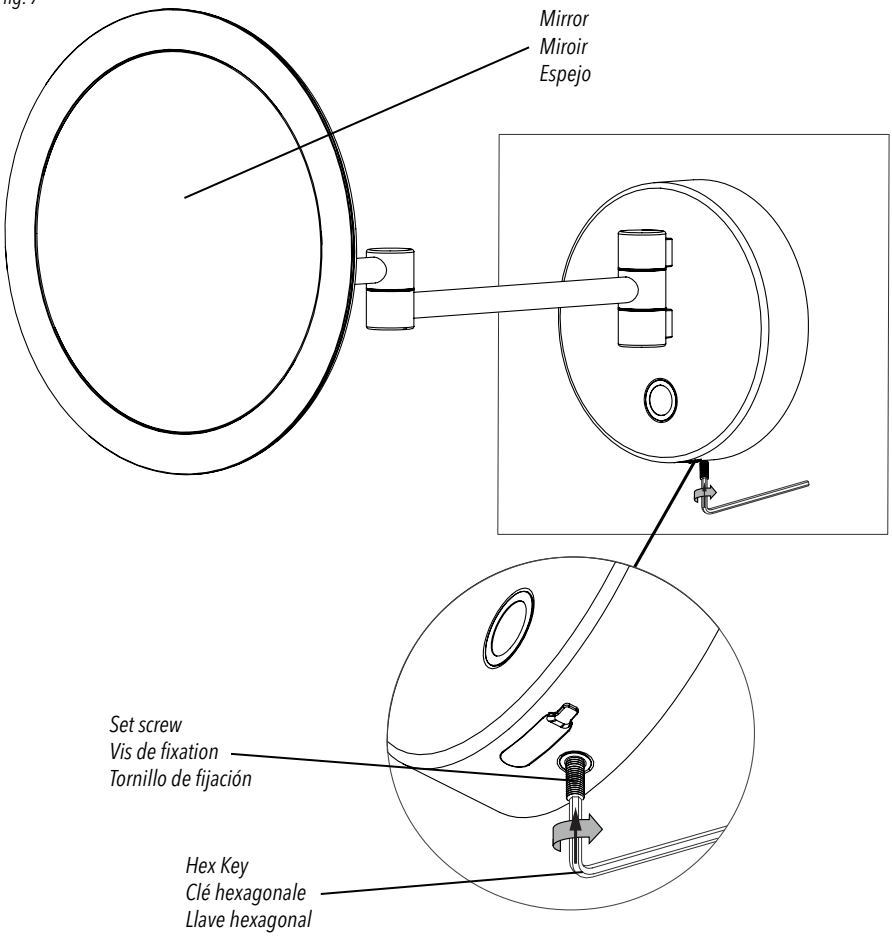

EN

RECHARGING THE MIRROR

1. To charge the mirror, raise the cap and connect the mirror with the USB cable and adapter to a standard power outlet *(fig. 8)*.

2. The small light circle around the touch button will blink and change to red to indicate that the battery is low.

3. Once charged, the light circle will be green.

FR

RECHARGEMENT DU MIROIR

1. Pour charger le miroir, relever le capuchon et brancher le miroir avec le cable USB et l'adapteur dans une prise de courant standard *(fig. 8)*.

2. Le petit cercle lumineux autour du bouton tactile clignotera et changera au rouge pour indiquer que la batterie est faible.

3. Une fois chargé, le cercle lumineux sera vert.

ES

RECARGAR EL ESPEJO

1. Para cargar el espejo, levante la tapa y conecte el espejo con el cable USB y el adaptador a una toma de corriente estándar *(fig. 8)*.

2. El pequeño círculo de luz alrededor del botón táctil parpadeará y cambiará a rojo para indicar que la batería está baja.

3. Una vez cargado, el círculo de luz será verde.

fig. 8

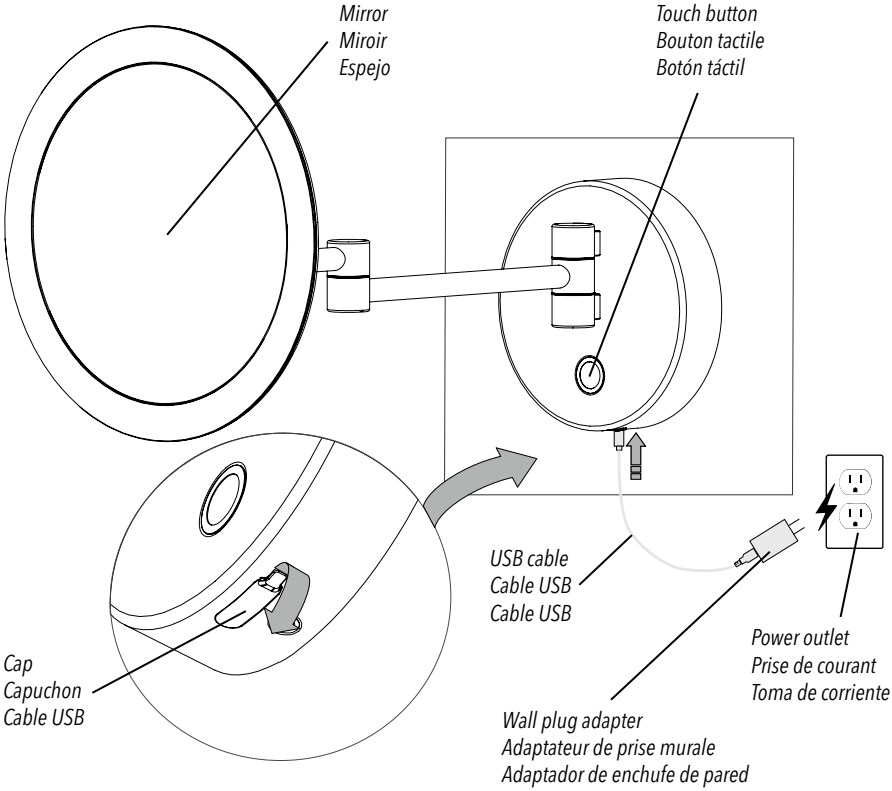

EN

USE

1. Touch the touch button to turn on the mirror light *(fig. 9).*

2. Press and hold the touch button to change the temperature of the mirror light:
Soft White (2700K)
Bright White (3000K)
Cool White (3500K)

FR

UTILISATION

1. Toucher le bouton tactile pour allumer la lumière du miroir *(fig. 9).*

2. Appuyer longuement sur le bouton tactile pour changer la température de la lumière du miroir :
Blanc chaud (2700K)
Blanc neutre (3000K)
Blanc froid (3500K)

ES

UTILIZACIÓN

1. Toque el botón táctil para encender la luz del espejo *(fig. 9).*

2. Presione y mantenga presionado el botón táctil para cambiar la temperatura de la luz del espejo :
Blanco suave (2700K)
Blanco brillante (3000K)
Blanco frío (3500K)

fig. 9

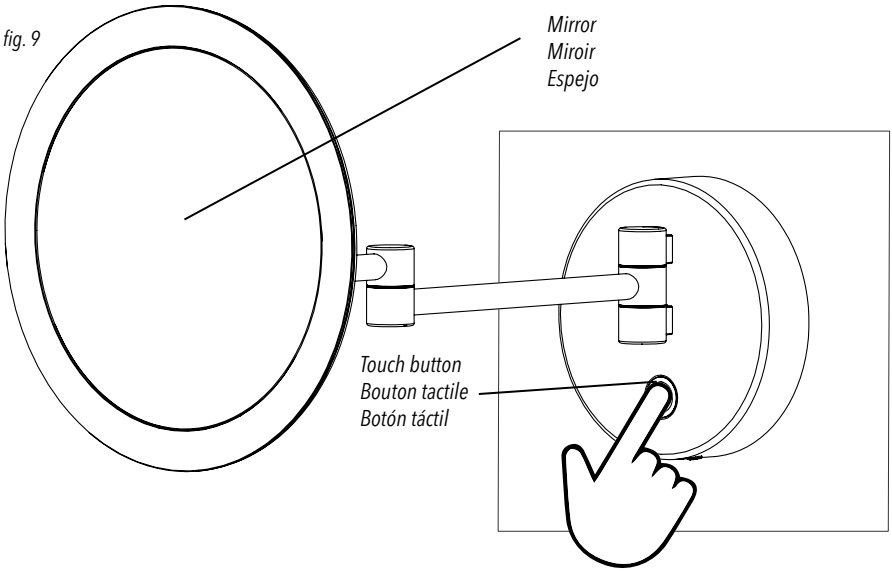

EN

INCLINATION ADJUSTMENT

1. Loosen the two adjustment screws counter-clockwise.

2. Adjust the mirror to the desired angle.

3. Tighten the adjustment screws clockwise *(fig. 10).*

FR

AJUSTEMENT DE L'INCLINAISON

1. Desserrer dans le sens anti-horaire les deux vis d'ajustement.

2. Ajuster le miroir à l'angle voulu.

3. Resserrer les vis d'ajustement dans le sens horaire *(fig. 10).*

ES

AJUSTE DE LA INCLINACIÓN

1. Afloje los dos tornillos de ajuste en sentido antihorario.

2. Ajuste el espejo en el ángulo deseado.

3. Apriete los tornillos de ajuste hacia la derecha *(fig. 10).*

fig. 10

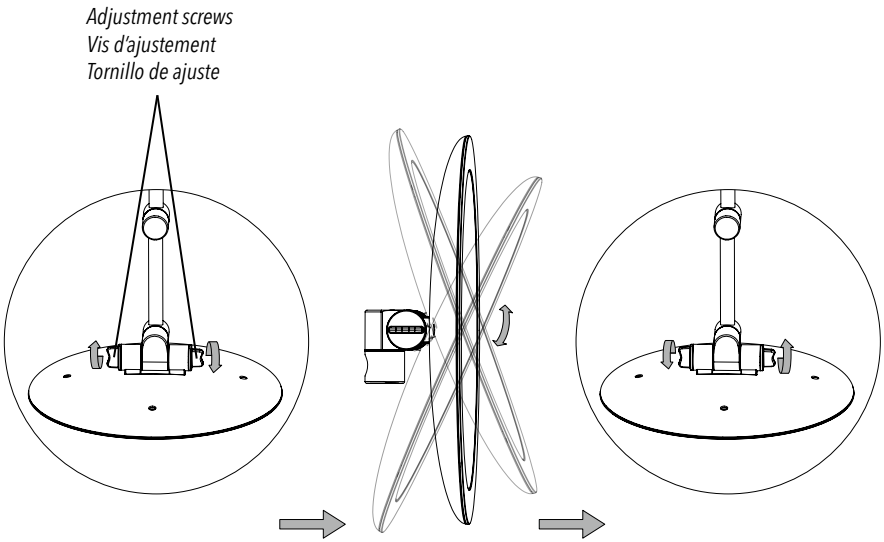

EN

REPLACEMENT PARTS

FR

PIÈCES DE RECHANGE

ES

PIEZAS DE REPUESTO

Item Pièce Pieza	Description Description Descripción	Artika # Numéro Artika Artika #
× 1 × 4 × 4	Hardware kit Quincaillerie Juego de accesorios	WL-MIR/K
× 1	Wall plug adapter Adaptateur de prise murale Adaptador de enchufe de pared	WL-MIR/WPD
× 1	USB cable Cable USB Cable USB	WL-MIR/USB
× 1	Mounting plate Plaque arrière Placa trasera	WL-MIR/BM

EN

TO ORDER REPLACEMENT PARTS, PLEASE CONTACT CUSTOMER SERVICE.

(Service available only in the USA and Canada).

FR

POUR COMMANDER DES PIÈCES DE RECHANGE, CONTACTER LE SERVICE À LA CLIENTÈLE.

(Service disponible seulement aux États-Unis et au Canada)

ES

PÓNGASE EN CONTACTO CON NUESTRO SERVICIO DE ATENCIÓN AL CLIENTE.

(Servicio disponible únicamente en los E.E.U.U. y en Canadá)

Canada (IC)

EN

Operation is subject to the following two conditions:

1. this device may not cause interference,
and

2. this device must accept any inteference, including inteference that may cause undesired operation of the device.

FR

L'exploitation est autorisée aux deux conditions suivantes :

1. l'appareil ne doit pas produire de brouillage;
et

2. l'appareil doit accepter tout brouillage radioélectrique subi, même si le brouillage est susceptible d'en compromettre le fonctionnement.

ES

La operación está sujeta a las dos condiciones siguientes:

1. este dispositivo no puede causar interferencias perjudiciales,
y

2. este dispositivo debe aceptar cualquier interferencia recibida, incluídas las interferencias que puedan provocar un funcionamiento no deseado.

EN

WARNING:

Changes or modifications to this unit not expressly approved by the party responsible for compliance could void the user's authority to operate the equipment

This device complies with Part 15 of the FCC Rules. Operation is subject to the following two conditions:
1. This device may not cause harmful interference,
and
2. this device must accept any interference received,including interference that may cause undesired operation.

NOTE: This equipment has been tested and found to comply with the limits for Class B digital device, pursuant to part 15 of the FCC Rules. These limits are designed to provide reasonable protection against harmful interference in a residential installation. This equipment generates, uses and can radiate radio frequency energy and, if not installed and used in accordance with the instructions, may cause harmful interference to radio or television reception. However, there is no guarantee that interference will not occur in a particular installation. If this equipment causes harmful interference to radio or television reception, which can be determined by turning the equipment off and on, the user is encouraged to try to correct the interference by one or more of the following measures:

• Reorient or relocate the receiving antenna.
• Increase the separation between the equipment and the receiver.
• Connect the equipment into an outlet on a circuit different from that to which the receiver is connected.
• Consult the dealer or an experienced radio/TV technician for help.

FR

AVERTISSEMENT :

Tout changement ou modification, non expressément approuvé par la partie responsable de la conformité, peut annuler l'autorisation de l'utilisateur à utiliser cet appareil.

Ce dispositif est conforme à la partie 15 des règles de la FCC. Son fonctionnement est soumis aux deux conditions suivantes :

1. ce dispositif ne peut pas causer d'interférences nuisibles;
et
2. cet appareil doit accepter toute interférence reçue, y compris les interférences qui peuvent causer un fonctionnement indésirable.

REMARQUE : Cet équipement a été testé et déclaré comme respectant les limites d'un dispositif numérique de classe B, conformément à la partie 15 des règles de la FCC. Ces limites sont destinées à fournir une protection raisonnable contre les interférences nuisibles dans une installation résidentielle. Cet équipement génère, utilise et peut émettre de l'énergie radiofréquence et, s'il n'est pas installé et utilisé conformément aux instructions, peut provoquer des interférences nuisibles aux communications radio. Cependant, il n'est pas garanti que des interférences ne se produiront pas dans une installation particulière. Si cet équipement cause des interférences nuisibles à la réception radio ou de télévision, ce qui peut être déterminé en mettant l'équipement hors puis sous tension, l'utilisateur est encouragé à essayer de corriger l'interférence par une ou de plusieurs mesures suivantes :
• Réorienter ou déplacer l'antenne de réception.
• Augmenter la distance entre l'équipement et le récepteur.
• Brancher l'appareil à une autre prise pour que l'équipement et le récepteur soient sur des circuits différents.
• Consulter le revendeur ou un technicien radio / TV expérimenté.

ES

ADVERTENCIA:

Cambios o modificaciones en esta unidad sin la expresa aprobación de la parte responsable por el cumplimiento podría anular la autoridad del usuario para operar este equipo.

Este dispositivo cumple con la sección 15 de las normas de la FCC. La operación está sujeta a las dos condiciones siguientes:

1. Este dispositivo no puede causar interferencias perjudiciales,
y
2. este dispositivo debe aceptar cualquier interferencia recibida, incluídas las interferencias que puedan provocar un funcionamiento no deseado.

NOTA: Este equipo ha sido probado y se Comprobó que cumple con los límites para un dispositivo digital de Clase B, de acuerdo con la Parte 15 de las Reglas de la FCC. Estos límites están diseñados para proporcionar una protección razonable frente a la interferencia perjudicial en una instalación residencial. Este equipo genera, usa y puede irradiar energía de radiofrecuencia, y si no se instala y utiliza de acuerdo con las instrucciones, podría causar una interferencia perjudicial en las radiocomunicaciones. Sin embargo, no se puede garantizar que dicha interferencia no ocurra en una instalación determinada. Si este equipo causa una interferencia perjudicial para la recepción de radio o televisión, lo cual se puede determinar apagando y encendiendo el equipo, se insta al usuario a intentar corregir la interferencia aplicando una o más de las siguientes medidas:
• Reorientar o reubicar la antena de recepción.
• Aumentar la separación entre el equipo y el receptor.
• Conectar el equipo a una toma en un circuito diferente al que está conectado el receptor.
• Consultar al vendedor o a un técnico de radio/TV con experiencia para obtener ayuda.

EN

WARRANTY

Artika For Living Inc. is proud to offer you a one (1) year limited warranty on manufacturing defects from the date of purchase for residential use only. The warranty is extended to the original owner in USA and Canada and is non-transferable. It does not apply to retailers, commercial applications or establishments. The original sales receipt is required for all warranty claims. The remedy under this limited warranty shall be product or part replacement at Artika's discretion as provided herein and cannot exceed the original purchase price.

This warranty is valid only on products installed in accordance with the building code and laws effective in the region where the unit is used as well as in accordance with the provided instruction manual. It does not cover products installed incorrectly or subjected to abnormal use. Product(s) or component part(s) may be required to be returned for inspection and verification.

Normal wear and tear, misuse, negligence, vandalism, improper maintenance (surface damage due to chemical interaction or cleaning agents including, but not limited to, scouring pads, use of cleaners containing abrasives, alcohol or other organic solvents) improper handling, accident, abuse, fire, flood, theft, acts of God, neglect, or alteration of the product will not be covered under this limited warranty. It excludes any accessories that accompany the product including but not limited to bulbs or batteries.

The warranty does not cover handling, labor, transportation, or any other cost associated with the installation or replacement of the product. This limited warranty is valid in the country of purchase and by Artika authorized retailers only.

Artika for Living Inc. will not be held responsible for any direct or consequential damages or injuries related to the use of this product arising from improper use or installation of this product.

Please visit www.artika.com to discover more about **Artika for Living Inc.**

FR

GARANTIE

Artika For Living Inc. est fière de vous offrir une garantie limitée d'un (1) an contre tout défaut de fabrication, à compter de la date d'achat, pour un usage domestique uniquement. Cette garantie n'est valide que pour le propriétaire d'origine aux États-Unis et au Canada et est incessible. Elle ne s'applique pas aux détaillants, ni aux applications ou établissements commerciaux. Le reçu de vente original est exigé pour toute demande de garantie. Le recours prévu par cette garantie limitée est le remplacement du produit ou d'une pièce du produit, à la discrétion d'Artika conformément au présent document, et ne peut pas excéder le prix d'achat original.

Cette garantie couvre uniquement les produits installés conformément au code du bâtiment et aux lois en vigueur dans la région où le produit est utilisé, et les produits utilisés conformément au mode d'emploi fourni. Elle ne couvre pas les produits mal installés ou soumis à un usage anormal. Le ou les produits ou pièces peuvent vous être demandés aux fins d'inspection et de vérification.

L'usure normale, une mauvaise utilisation, la négligence, le vandalisme, un mauvais entretien (surface endommagée à cause d'une interaction chimique ou de produits nettoyants, incluant sans s'y limiter les éponges métalliques, l'utilisation de produits nettoyants contenant des agents abrasifs, de l'alcool ou d'autres solvants organiques), une manipulation inadéquate, un accident, un abus, un incendie, une inondation, un vol, une catastrophe naturelle ou la modification du produit ne sont pas des motifs couverts par cette garantie limitée. Elle exclut tout accessoire fourni avec le produit, incluant sans s'y limiter les ampoules et les piles.

Cette garantie ne couvre pas la manutention, la main-d'œuvre, le transport, ou tout autre coût lié à l'installation ou au remplacement du produit. Cette garantie limitée est valide uniquement dans le pays où l'achat a été effectué auprès de détaillants autorisés Artika.

Artika for Living Inc. ne pourra être tenue responsable en cas de blessure ou de dommage direct ou indirect causé par l'utilisation du produit si le produit a été mal installé ou mal utilisé.

Visiter le www.artika.com pour en savoir plus sur **Artika for Living Inc.**

ES

GARANTÍA

Artika For Living Inc. se enorgullece de ofrecerle una garantía limitada de un (1) año en defecto de manufactura desde la fecha de compra del producto para uso residencial únicamente. Esta garantía cubre al dueño original en EE. UU. y en Canadá, y no es transferible. No se aplica a minoristas, aplicaciones comerciales ni a establecimientos. Se deberá presentar el recibo de venta original para todas las reclamaciones de garantía. La compensación ofrecida por esta garantía limitada será el reemplazo del producto o de la pieza a entera discreción de Artika como aquí se indica, y no puede exceder el precio de adquisición original.

Esta garantía solo es válida en productos instalados de acuerdo con el código de construcción y la legislación en vigor en la región donde se use esta unidad, así como el manual de instrucciones provisto. Nuestra garantía no incluye productos instalados incorrectamente o que hayan tenido un uso anormal. Es posible que se pida la devolución de los productos o componentes para su inspección o verificación.

El desgaste normal, uso incorrecto, negligencia, vandalismo, mantenimiento incorrecto (daños en la superficie por interacción química o agentes de limpieza incluyendo, entre otros, paños abrasivos, sustancias de limpieza abrasivas, alcohol o solventes orgánicos), uso incorrecto, accidente, abuso, incendio, inundación, robo, causas de fuerza mayor, negligencia o alteración del producto no serán cubiertos bajo esta garantía limitada. No cubre ningún accesorio que acompañe al producto, incluyendo entre otros bombillas o baterías.

La garantía no cubre gastos de utilizacion, gastos laborales, de transporte ni cualquier otro coste asociado con la instalación o reemplazo del producto. Esta garantía limitada es válida en el país de adquisición, siempre que se haya adquirido en un minorista autorizado por Artika.

Artika For Living Inc. no se hará responsable de ningún daño directo, consecuente o resultante, ni de lesiones que puedan resultar de un mal uso o instalación de este producto.

Visite www.artika.com para saber más sobre **Artika For Living Inc.**

Artika For Living Inc.
1756 50th ave, Montréal,
Quebec, Canada H8T 2V5

1-866-661-9606
support@artika.com
www.artika.com

Customer Service
Monday to Friday
9 a.m. - 5 p.m. EST

Service à la clientèle
du lundi au vendredi
de 9 h à 17 h, heure de l'Est

Atención al cliente
Lunes a viernes
9 a.m. - 5 p.m. hora del Este