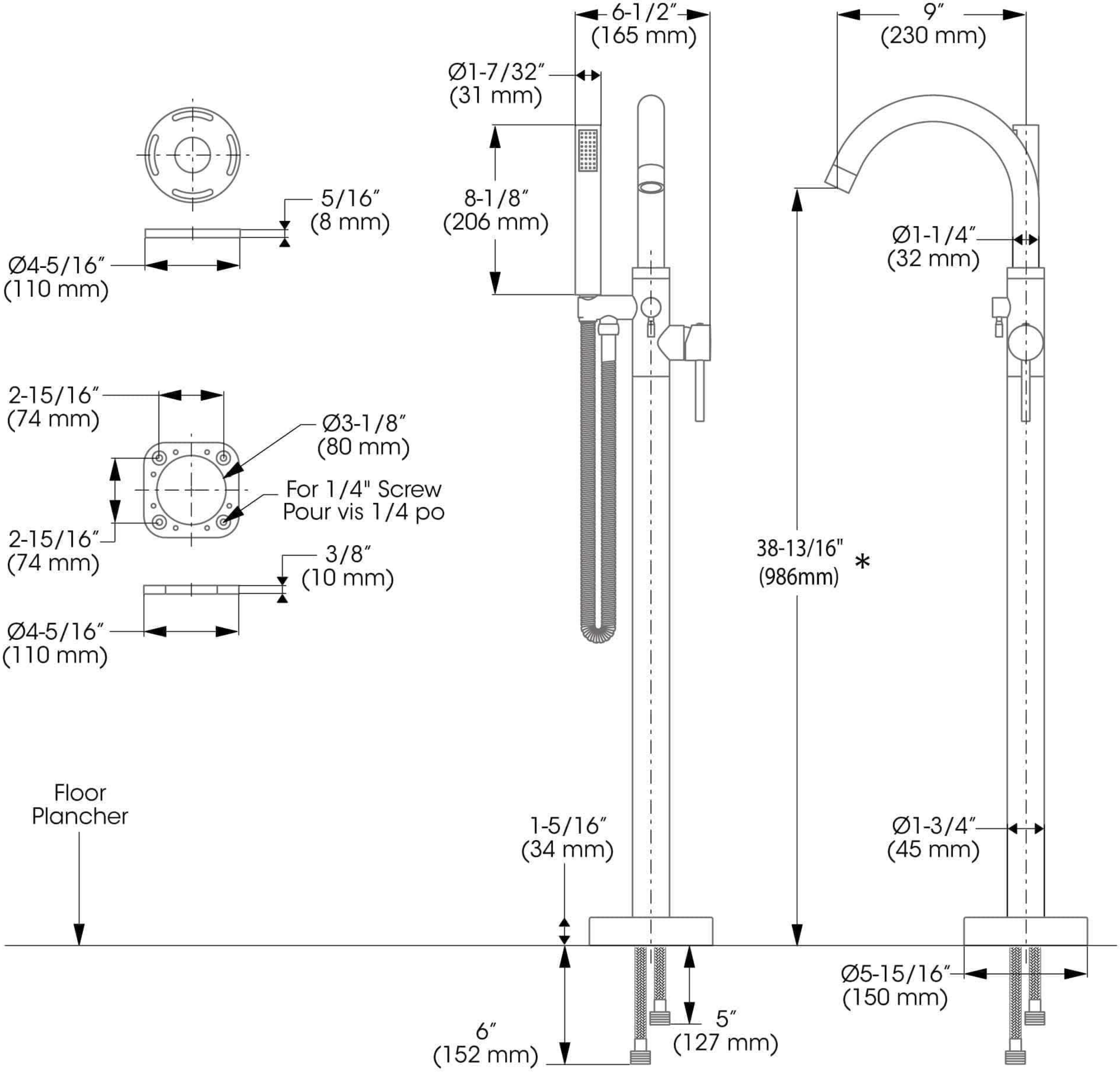

* The height can vary depending of the installation / La hauteur peut varier en fonction de l'installation