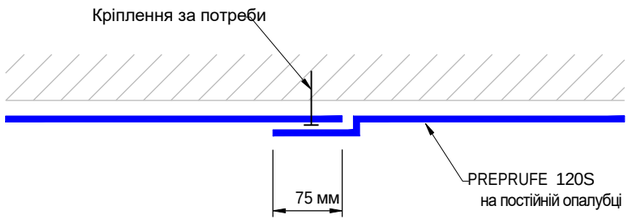

A-A ВЕРТИКАЛЬНИЙ НАХЛЬОСТ УЗДОВЖ КРОМКИ

План / Розріз

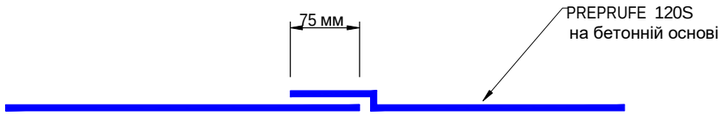

B-B ГОРИЗОНТАЛЬНИЙ НАХЛЬОСТ УЗДОВЖ КРОМКИ

Розріз

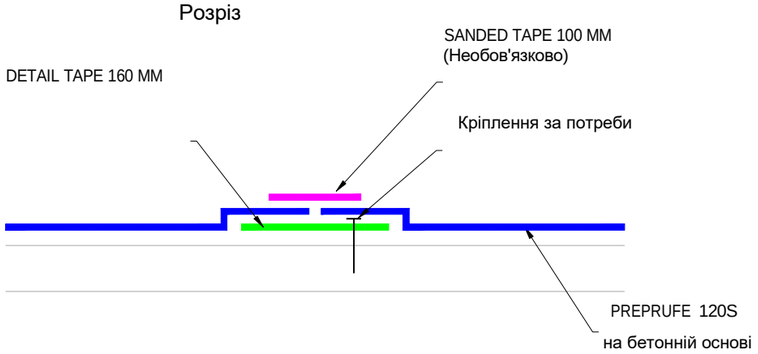

C-C ГОРИЗОНТАЛЬНИЙ НАХЛЬОСТ НА КІНЦІ РУЛОНУ

Розріз

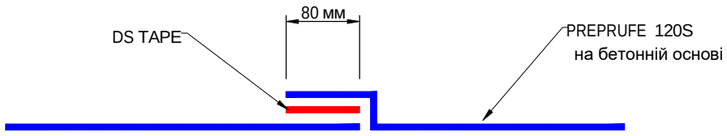

D-D АЛЬТЕРНАТИВНИЙ НАХЛЬОСТ НА КІНЦІ РУЛОНУ

Розріз

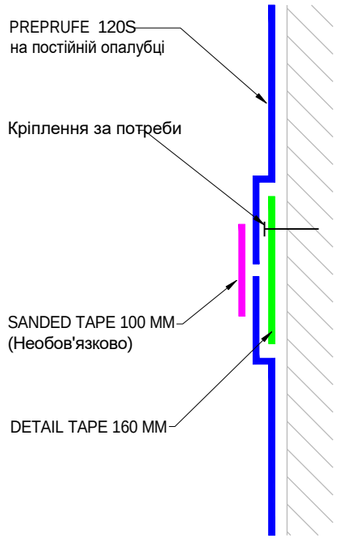

E-E ВЕРТИКАЛЬНИЙ НАХЛЬОСТ НА КІНЦІ РУЛОНУ

Розріз

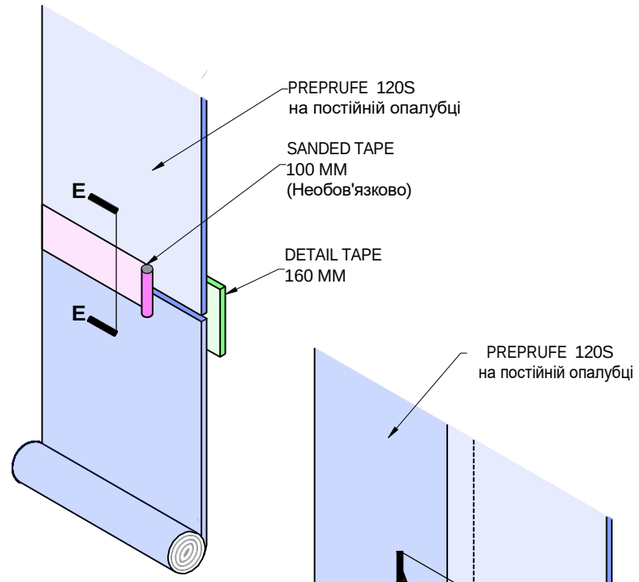

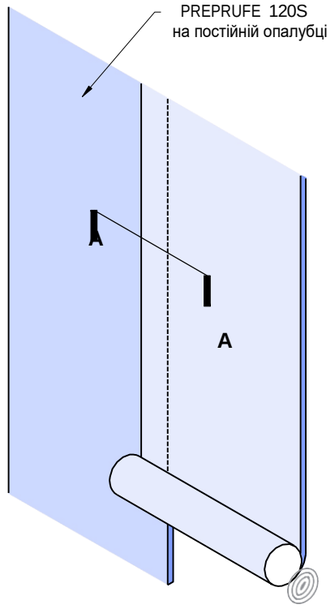

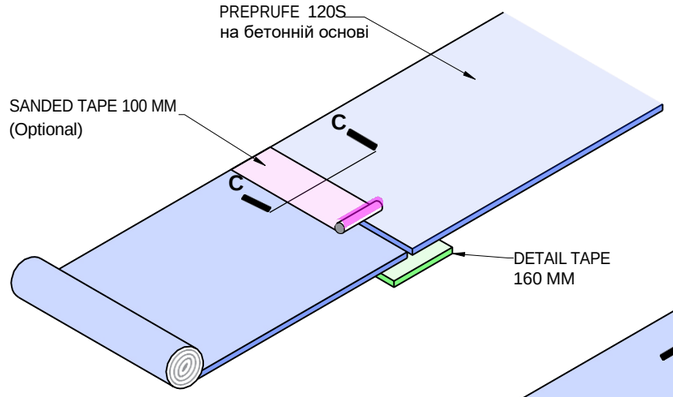

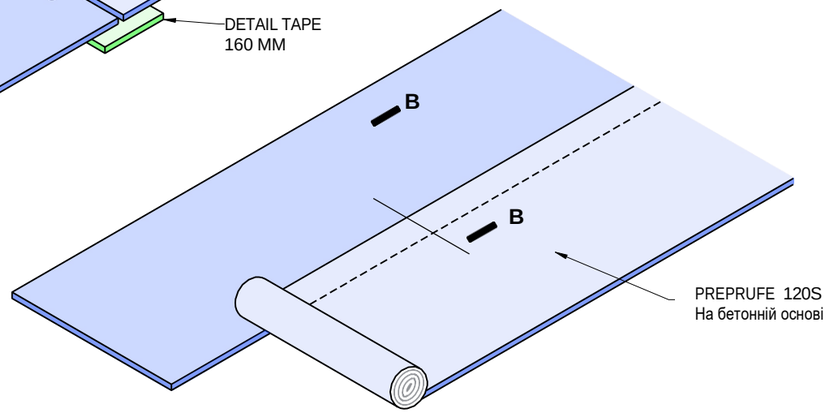

Загальні примітки та рекомендації

Для третіх сторін, відповідальних за проєктування системи гідроізоляції, необхідно забезпечити доведення запропонованої системи та наведених деталей до відома осіб, відповідальних за загальне проєктування конструкції, щоб гарантувати сумісність системи гідроізоляції та вузлів з усіма елементами конструктивного проєкту. Остаточні рішення, погодження та будь-які рекомендації повинні бути письмово затверджені між відповідальними сторонами.

Під час монтажу продукції це креслення слід розглядати разом з усіма відповідними технічними паспортами продукції та інструкціями із застосування.

Примітки до креслення

Стратегію гідроізоляції слід проєктувати відповідно до BS 8102:2022 «Захист підземних конструкцій від проникнення води — Кодекс практики».

Категорія креслення:
ТИП А — ПОПЕРЕДНЬО НАНЕСЕНІ ЛИСТОВІ МЕМБРАНИ PREPRUFE 120S

Опис:
НАХЛЬОСТИ

GCP APPLIED TECHNOLOGIES
487/488 Ipswich Road,
Slough, Berkshire, SL1 4EP

T: +44 (0)1753 944200
E: info-gb@gcpat.com

www.gcpat.com

Зазначені продукти є торговельними марками, які можуть бути зареєстровані у США та/або інших країнах компанією GCP Applied Technologies Inc. Інформація наведена станом на дату публікації та може не відображати поточний статус реєстрації торговельних марок.
Продукти можуть бути захищені патентами або заявками на патенти.
Це креслення є об'єктом авторського права GCP Applied Technologies, 2025 р. Дозвіл на копіювання надається лише працівникам, уповноваженим представникам, клієнтам та проєктувальникам для підтримки продажу або використання продукції GCP Applied Technologies. Усі інші права захищені.

Ред.:	Дата:	Автор:	Додаток.:	Опис:
-	-	-	-	-

Регіон:			
ЄВРОПА			
Дата: 01-2025	Виконав: DMC	Затвердив: BC	Масштаб А3: N.T.S
Номер креслення: BU-P12-25-001			Редакція -